EVOline® QCharger

Datenblatt / *Data Sheet*

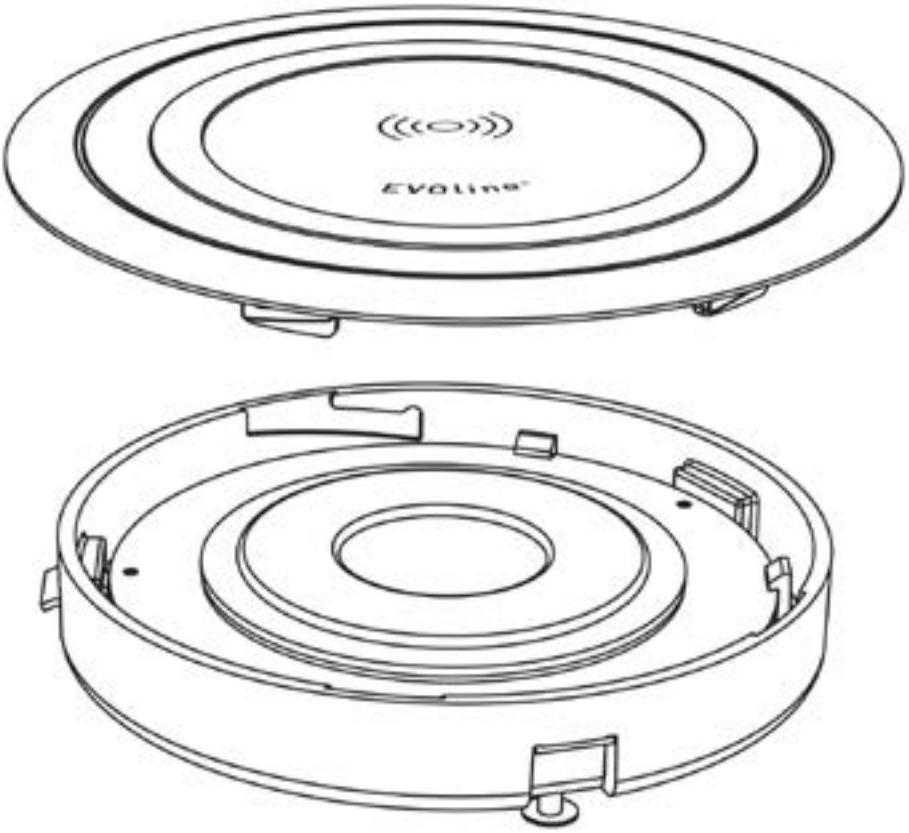

Schulte - Elektrotechnik GmbH & Co KG

Jüngerstraße 21
58515 Lüdenscheid

Telefon +49 23 51 / 94 81 - 0
Fax +49 23 51 / 4 26 58

E-Mail info@schulte.com
Internet www.evoline.com

Stand 01/2025

Technische Änderungen vorbehalten

Technical changes reserved

EVOline® QCharger

Datenblatt / *Data Sheet*

Lieferbare Oberflächen
Available finishes

- Schwarz
  Black

Sonstiges
Further

- Sichtbarer Einbau
  Visible installation
- Unsichtbarer Einbau
  Invisible installation
- Schnelles kabelloses Laden.
  Fast wireless charging.
- Herstellerunabhängig, lädt Geräte mit induktiver Ladefunktion (das Gerät muss mittig und plan über der Spule platziert werden).
  Vendor independent, charges devices with inductive charging function (device must be placed centrally and flat)
- Induktive Kopplung zwischen Sender (Ladestation) und Empfänger (Mobiltelefon).
  Inductive coupling between transmitter (charging station) and receiver (mobile phone) flat over the coil.
- Integrierter Magnet verbindet und zentriert geeignete Geräte von selbst, der Ladevorgang beginnt sofort.
  Integrated magnet, suitable devices connect and centre themselves, the charging process begins immediately.
- Bitte beachten: Die Ladefunktion kann durch Hüllen oder hervorstehende Gehäuseteile (z.B. Kameras) beeinträchtigt werden.
  Please note: The charging function may be impaired by covers or protruding housing parts (e.g. cameras).
- Die Ladespule ist nur aktiv, wenn eine Verbindung zu dem zu ladenden Gerät besteht.
  Transmitter coil is active only when a connection to the receiving device is made.

Kompatiblität
Compatibility

- WPC Qi2.0

Technische Daten
Technical Data

Schutzfunktionen ***Protective functions***	Überspannung, Überstrom, Kurzschluß, Temperatur *Overvoltage, overcurrent, short circuit, temperature*
Leistungsaufnahme ***Power consumption***	5V 2 A; 9V 2,22 A
Leistungsabgabe (induktiv) ***Power output (inductive)***	max: 15W
Betriebstemperaturbereich ***Operating temperature range***	0 °C – 35 °C
Transport & Lagertemperatur ***Transport & storage temperature***	-10 °C – 50 °C

schulte elektrotechnik

EVOline® QCharger

Datenblatt / *Data Sheet*

Maße
Dimensions

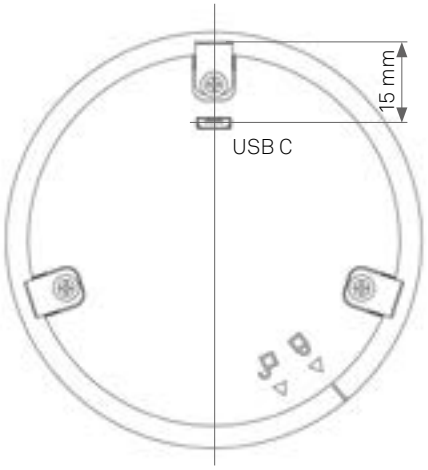

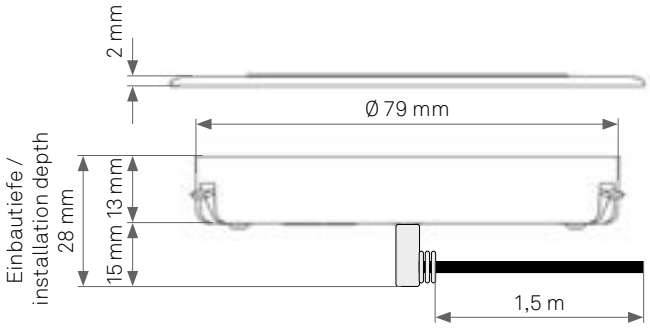

Einbauanleitung: sichtbarer Einbau
Installation instructions: visible installation

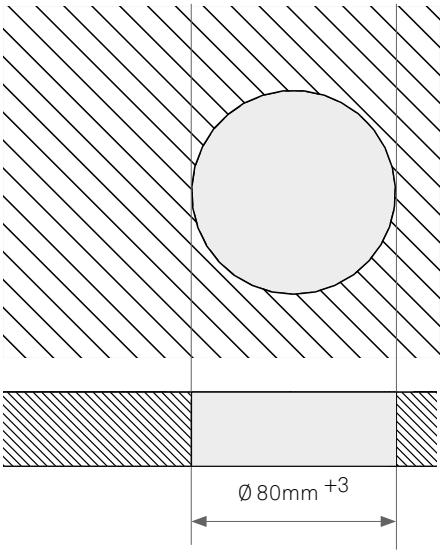

Einbauanleitung: unsichtbarer Einbau
Installation instructions: invisible installation

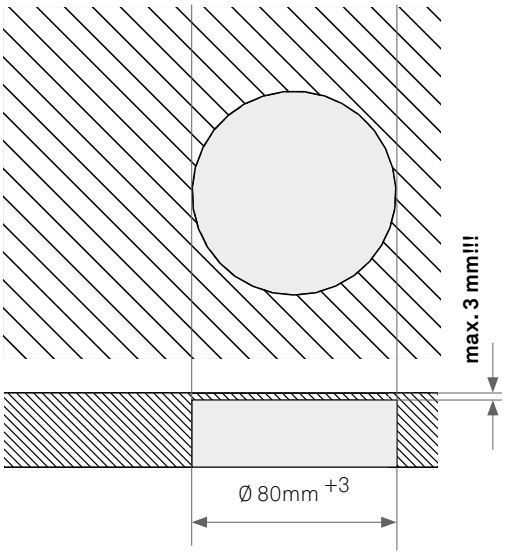

schulte
elektrotechnik