EVOline®

schulte
elektrotechnik

Circle80 Family	8
Backflip	20
One	24
Square80	38
Port	42
FlipTop Push	48
FrameDock	54
Dock	58

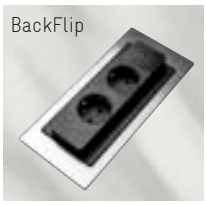

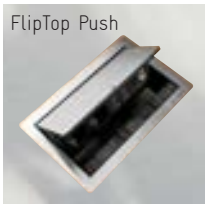

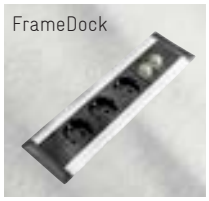

DockSquare	62
R-Dock	66
U-Dock	70
V-Dock	74
Up	78
Vertical	82
Express	86
APSA 6000	102

APSA 7000	108
Wireless Charger	114
Plug	118
Steckdosen / Sockets	124
Netzanschlussmodule / Power supply modules	138
USB- Netzteile / USB power supplies	144

Datenmodule / Data modules	148
Wechselmodule / Interchangeable modules	162
SmartDrawers	172
CableManagement	178
Accessories	186
Zubehör / Accessories	188

EVOline®

Innovant et économe en énergie depuis 1973
Dès 1973, le siège de notre entreprise était en avance sur son époque en matière de technique du bâtiment. Ainsi, le premier bâtiment pouvait déjà être chauffé de manière climatiquement neutre, les rejets thermiques de l'atelier de moulage par injection plastique alimentant le chauffage au sol. Nous économisons également de l'énergie grâce à une installation géothermique. Ce concept novateur a été étendu lors de l'extension de l'entreprise en 2019.Le nouveau bâtiment d'Altena-Rosmart ne fait pas qu'élargir le concept durable de notre entreprise, il mise aussi sur l'avenir du site de Lüdenscheid.

10 forages profonds
à 100 m pour l'utilisation de l'énergie.

Chauffage au sol et au plafond
Par des dalles de sol activées thermiquement, avec de l'eau, sur toute la surface de production et de stockage ; alimentées entre autres par la récupération d'énergie..

Résultat arithmétique:
Aujourd'hui, nous produisons déjà environ 10 % de l'énergie totale..

EVOline® Made in Germany

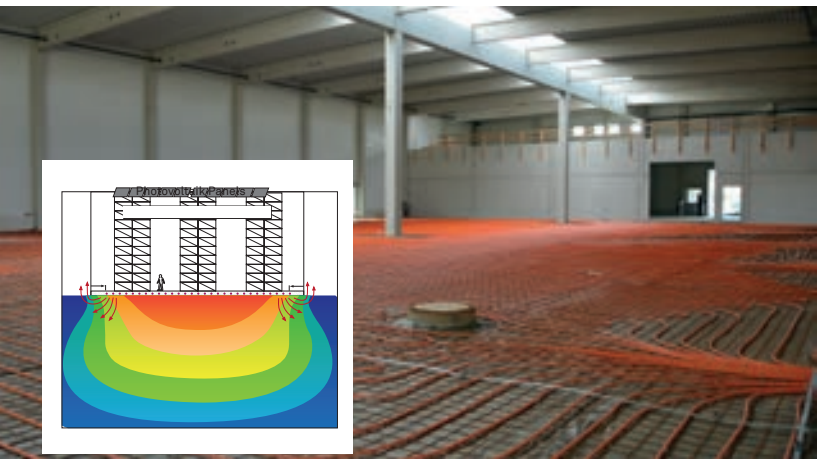

Découvrez comment nous avons mis en oeuvre 100 ans d'ingénierie électrique.

Schulte - Elektrotechnik est pionnier des infrastructures de construction innovantes avec le mot d'ordre: „Électro-distribution décentralisée".

Nous nous réjouissons de votre visite!

EVOline®

Produits EVOline librement configurables selon vos souhaits.

Différentes couleurs

Possibilité de charge inductive
avec fonction de maintien magnétique

Différentes prises
nationales

Différentes possibilités
de montage

Chargeur USB

Peut être combiné avec
d'autres accessoires

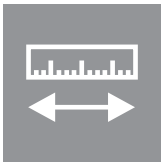

Longueur variable
(selon l'équipement)

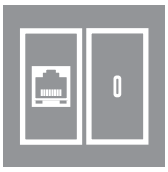

Module de données
et multimédia

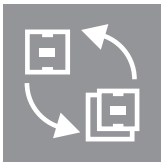

Modules interchangeable

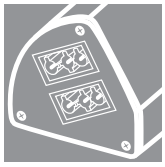

Embout disponible avec connecteur

Toutes les dimensions sont
indiquées en en millimètres.

EVOline® Circle80 Family

Circle80
La solution trois en un
L'Circle80 regroupe trois fonctions dans un trou de 80 mm : prise, double chargeur USB et passage de câble. De nombreux modules de fermeture permettent une personnalisation plus poussée de la sortie de câble.

Circle80 Access
Passage de câble individuel
En plus de la sortie de câble classique, le Circle80 Access offre de la place pour deux plastrons, librement sélectionnables parmi une variété d'options - pouvant être rapidement remplacés et installés à tout moment."

Surfaces disponibles

Noir

Blanc

Aspect inox

EVOline®

Circle80 / Circle80 Access

Installation rapide par le haut et acheminement pratique des câbles

Le passe-câble pratique avec glissière intégrée pour le l'arrêt des câbles permet également de faire disparaître les câbles excédentaires avec élégance de la table. La faible profondeur d'installation et le système de fixation EVOline garantissent un montage simple et rapide.

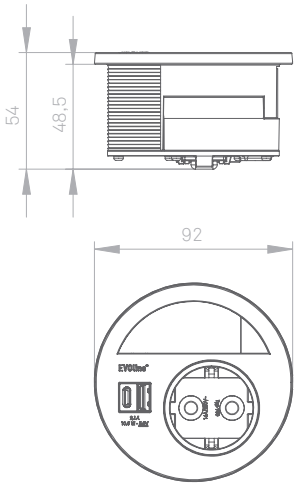

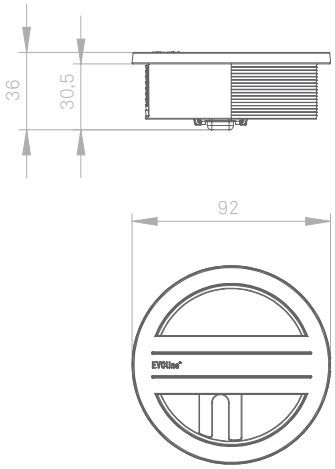

88 % geladen
EVOline®
EVOline®

EVOline® Circle80 Family

Couvercle rotatif Hidepour Circle80

Couvert èlègent

Le couvercle rotatif Hide est pratique. Il recouvre élégamment les connexions du Circle80 ou du Circle80 Access. La plaque avec le couverlce à insérer simplement dans la zone du passe cables et peut être remplacé ou modernisé à tout moment.

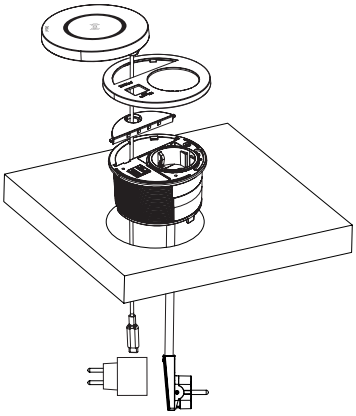

Couvercle rotatif DisQ pour Circle80

Chargement à induction sans câbles.

Le couvercle rotatif du DisQ contient un chargeur à induction intégré de 15 W. Cela signifie que les smartphones et autres appareils à induction peuvent être chargés rapidement et sans fil. Le processus de chargement fonctionne aussi bien à l'état fermé qu'à l'ouverture du couvercle, ce qui signifie que les fonctions du Circle80 peuvent toujours être utilisées.

Module de connexion pour bras de moniteur et Circle80

Connexion entre Circle80 et moniteur

La plaque de moniteur est un module supplémentaire de l´EVOline Circle80. Elle crée une connexion optique entre le Circle80 et le bras de l´écran.

Surfaces disponibles

Noir

Blanc

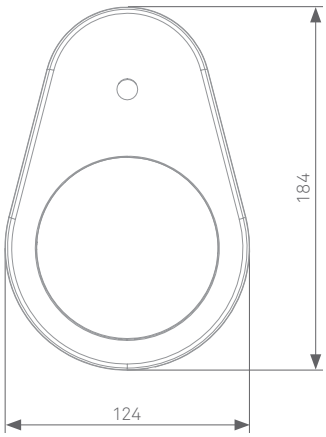

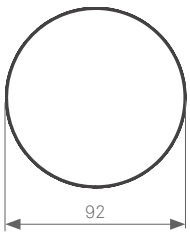

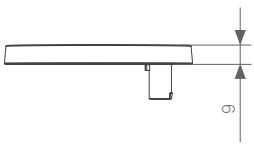

Couvercle coulissant pour Circle80

Discret et funktionnel

Un autre ajout pratique au Circle80 est le nouveau couvercle coulissant. Ce couvercle de charge sans fil protège les ports qui ne sont visibles qu'en cas de besoin et permet un look discret et élégant - une solution élégante pour plus de confort au quotidien.

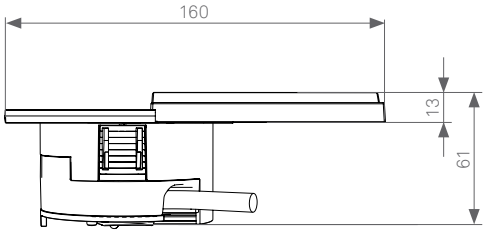

Surfaces disponibles

Noir

Blanc

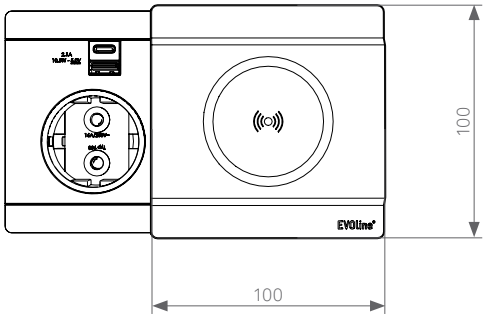

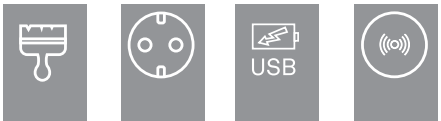

Description	Illustration	Réalisation	N° de commande
Circle80 Type 927-3 Prise B/F, 16 A, Protection contre les contacts. Passe câbles avec un crochet coulissant en dessous pour maintenir. USB Charger 5 V / 3 A; 9 V / 2 A; max. 18 W. Câble fixe de raccordement 3 m avec contact de protection – connecteur coudé. **NOUVEAU** **18 W** **Double chargeur**		Chargeur USB type A + C	
		noir	1592 7301 0501
		blanc	1592 7301 0601
		Aspect inox	1592 7301 7001
		USB Charger type C + C	
		noir	sur demande
		blanc	sur demande
		Aspect inox	sur demande
Circle80 Access Type 927-3 Sortie de câble avec 2 ouvertures pour différentes plaques de recouvrement. Avec curseur de fixation, pour éviter que les câbles ne glissent.		noir	1592 7301 4600
		blanc	1592 7301 4700
Plaque de recouvrement pour Circle80		complètement fermé	
		noir	1599 0911 8800
		blanc	1599 0911 8900
		avec 6 sorties de câble (2 x 4, 7 et 9 mm chacun)	
		noir	1599 0911 8600
		blanc	1599 0911 8700

Des modifications techniques et des erreurs d'impression sont réservées. | Illustrations similaires.

Description	Illustration	Réalisation	N° de commande
Plaque de recouvrement avec applications multimédias pour Circle80 Avec 3 sorties de câble (2 x 4 mm, 1 x 9 mm)		RJ45 Cat. 6 blindé prise - prise, sans câble	
		noir	1599 0911 9200
		blanc	1599 0911 9300
		RJ45 Cat. 6A blindé prise - prise, sans câble	
		noir	1599 0912 3300
		blanc	1599 0912 3400
		USB 3.0 prise - prise, sans câble	
		noir	1599 0911 9600
		blanc	1599 0911 9700
		HDMI 2.0 prise - prise, sans câble	
		noir	1599 0912 4200
		blanc	1599 0912 4300
		USB-C 3.1 prise avec câble de 1 m et prise USB-C (puissance: 5 A max. 100 watts données: jusqu'à 10 Gbit / s)	
		noir	1599 0913 0300
		blanc	1599 0913 0400
Plaque de recouvrement avec bouton poussoir inox pour Circle80 Avec anneau LED bleu. Bouton, sans potentiel Caractéristiques de commutation: 240 V ≃ / 3 A LED à raccorder séparément Caractéristiques LED: 24 V ≃ / 7 mA Avec 2 sorties de câble 9 mm		raccordement à visser	9331 8870 0000
		3m de câble	9331 8850 0000

Des modifications techniques et des erreurs d'impression sont réservées. | Illustrations similaires.

Description	Illustration	Réalisation	N° de commande
Couvercle rotatif DisQ pour Circle80 Fonction de charge sans fil incluse. Avec plaque de recouvrement, convient pour Circle80 et Circle80 Access. Puissance : 15 watts Adaptateur secteur séparé avec USB-C est nécessaire !		sans adaptateur secteur:	
		noir	1599 0912 9900
		blanc	1599 0913 0000
		avec adaptateur secteur USB C 20 W :	
		noir	1599 0913 1400
		blanc	1599 0913 1500
Couvercle rotatif Hide pour Circle80 Avec plaque de recouvrement, adapté au Circle80 et au Circle80 Access.		noir	1599 0912 9600
		blanc	1599 0912 9700
Couvercle coulissant DisQ pour Circle80 Convient au Circle80. Inclut un chargeur sans fil de 15 watts. Fonction de recharge. Adaptateur secteur séparé avec USB-C est nécessaire ! Impression 10,5 W ou 18 W pour identifier le Circle80 USB Charger.		sans adaptateur secteur:	
		noir / impression: 10,5 W	1599 0913 6800
		noir / impression: 18 W	1599 0913 7200
		blanc / impression: 10,5 W	1599 0913 6900
		blanc / impression: 18 W	1599 0913 7300
		avec adaptateur secteur USB C 20 W :	
		noir / impression: 10,5 W	1599 0913 8400
		noir / impression: 18 W	1599 0913 8600
		blanc / impression: 10,5 W	1599 0913 8500
		blanc / impression: 18 W	1599 0913 8700
Couvercle coulissant Hide pour Circle80 Convient au Circle80. Impression 10,5 W ou 18 W pour identifier le Circle80 USB Charger.		noir / impression: 10,5 W	1599 0913 7000
		noir / impression: 18 W	1599 0913 7400
		blanc / impression: 10,5 W	1599 0913 7100
		blanc / impression: 18 W	1599 0913 7500

Des modifications techniques et des erreurs d'impression sont réservées. | Illustrations similaires.

Description	Illustration	Réalisation	N° de commande
Module de connexion pour bras de moniteur et Circle80 Adapté au Circle80 et au Circle80 Access.		noir	9332 5760 0000
		blanc	9332 5770 0000

Chargement sans fil par induction

- couplage inductif entre l'émetteur (station de charge) et le récepteur (téléphone portable)
- Indépendant du fabricant:
  charge tout appareil doté de la fonction de charge par induction (l'appareil doit être centré et à plat au-dessus de la bobine être placé)
- La bobine de charge n'est active que s'il y a une connexion à l'appareil à charger
- Veuillez noter que : La fonction de chargement peut être entravée par des housses ou des parties saillantes du boîtier (p. ex. caméras).

Des modifications techniques et des erreurs d'impression sont réservées. | Illustrations similaires.

FAIR SERVING SPOON

reddot design award | winner 2015

GERMAN DESIGN AWARD NOMINEE 2016

EVOline® BackFlip

BackFlip

Design de haute qualité – fonctionnalité brillante

Lorsqu'il est fermé, le BackFlip protège les prises des influences extérieures. Cela le rend idéal pour les cuisines et s'y adapte parfaitement grâce à plusieurs surfaces de haute qualité. Lorsqu'on l'appuie avec le doigt, il pivote à 180 degrés et révèle un chargeur USB et 2 prises. La faible profondeur d'encastrement de seulement 53 mm permet une installation sur des tiroirs ou des appareils.

Installation affleurante possible.

Surfaces disponibles

Acier inoxydable brossé

Céramique aspect béton

Verre blanc mat (similaire à RAL 9003)

Acier inoxydable blanc mat laqué (similaire à RAL 9010)

Revêtu de métal aspect laiton

Verre noir mat (similaire à RAL 9005)

Verre noir brillant (similaire à RAL 9005)

Aluminium noir mat laqué (similaire à RAL 9005)

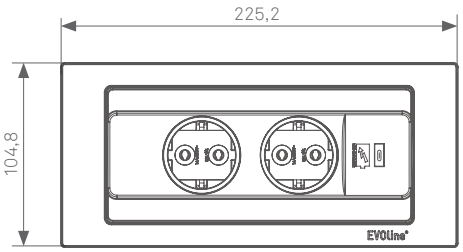

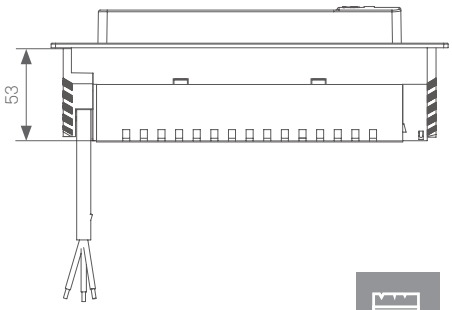

Assemblage rapide dans des épaisseurs de plaque de 10 à 40 mm.

EVOline® BackFlip

Description	Illustration	Réalisation	N° de commande
BackFlip 2× prise B/F, 16 A 1× chargeur USB Type C, 5V / 2,1 A Câble fixe de raccordement 3 m avec contact de protection-connecteur coudé		Couvercle Acier brossé	1592 7101 7100
		Couvercle Verre, blanc mat	1592 7101 7200
		Couvercle Verre, noir brillant	1592 7101 7300
		Couvercle Verre, noir mat	1592 7102 5900
		Couvercle Blanc mat laqué	1592 7101 7400
		Couvercle Noir mat laqué	1592 7101 7500
		Couvercle Acier, aspect laiton	1592 7101 8000
BackFlip CUISINE 2× prise B/F, 16 A, Protection contre les contacts. 1× chargeur USB Type C, 5V / 2,1 A Câble fixe de raccordement 2,5 m avec contact de protection joint non monté.		Couvercle Acier brossé	1592 7101 6600
		Couvercle Verre, blanc mat	1592 7101 6700
		Couvercle Verre, noir brillant	1592 7101 6800
		Couvercle Verre, noir mat	1592 7102 6000
		Couvercle Blanc mat laqué	1592 7101 6900
		Couvercle Noir mat laqué	1592 7101 7000
		Couvercle Acier, aspect laiton	1592 7101 8100

Des modifications techniques et des erreurs d'impression sont réservées. | Illustrations similaires.

EVOline® One

GERMAN INNOVATION AWARD '19 WINNER

interzum Award 2019

reddot award 2019 winner

ICONIC AWARDS 2019 INNOVATIVE INTERIOR selection

GERMAN DESIGN AWARD WINNER 2025

One

Solution compacte pour courant fort/faible.

La prise simple ronde peut être installée horizontalement ou verticalement. L'entrée de câble flexible garantit une profondeur d'installation minimale de 50 mm. Le One propose un large choix d'inserts de modules, d'anneaux et de couvercles

One avec système antivol Lock

Protection contre le démontage involontaire dans l'espace public

Le One avec Lock ne peut être ouvert qu'avec un outil de déverrouillage spécial. Visuellement, le One avec Lock se distingue uniquement par le fait qu'il comporte un symbole de verrouillage imprimé et un aimant intégré supplémentaire.

Variantes disponibles avec/sans couvercle

Noir

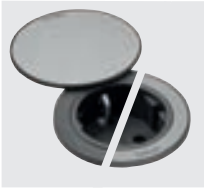

Noir/acier inoxydable

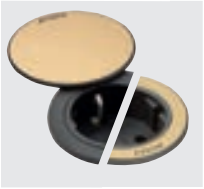

Noir/laiton

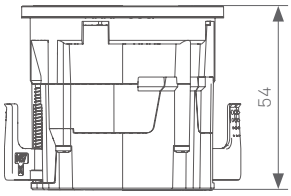

Blanc

Blanc/acier inoxydable

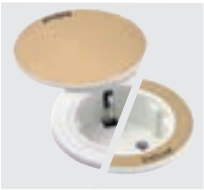

Blanc/laiton

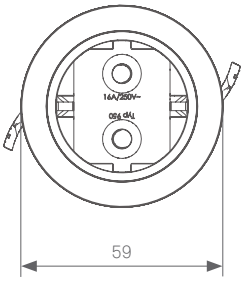

GERMAN INNOVATION AWARD '19 WINNER

interzum Award 2019

reddot award 2019 winner

ICONIC AWARDS 2019 INNOVATIVE INTERIOR selection

GERMAN DESIGN AWARD WINNER 2025

Lift - 12 mm

SlimFit - 10 mm

One douilles d'écartement Lift et SlimFit

Faibles profondeurs d'installation et épaisseurs de paroi très fines

Les deux douilles d'écartement Lift et SlimFit permettent de monter le One dans des murs très fins à partir de 1 mm d'épaisseur. L'une ou les deux douilles sont simplement glissées sur le One lors du montage, selon les besoins, pour obtenir une structure supplémentaire de 12 mm devant et/ou 10 mm derrière le panneau.

One rembourrage breveté und One aile de serrage

Installation facile dans les meubles rembourrés

Le manchon de rembourrage permet une installation polyvalente dans différents revêtements d'ameublement et structures de base. Il fixe la housse et le revêtement, permettant au One de s'intégrer de manière optimale au meuble. Diverses pièces de serrage peuvent être ajustées à la hauteur de construction de base.

GERMAN INNOVATION AWARD '19 WINNER

interzum Award 2019

reddot award 2019 winner

ICONIC AWARDS 2019 INNOVATIVE INTERIOR selection

GERMAN DESIGN AWARD WINNER 2025

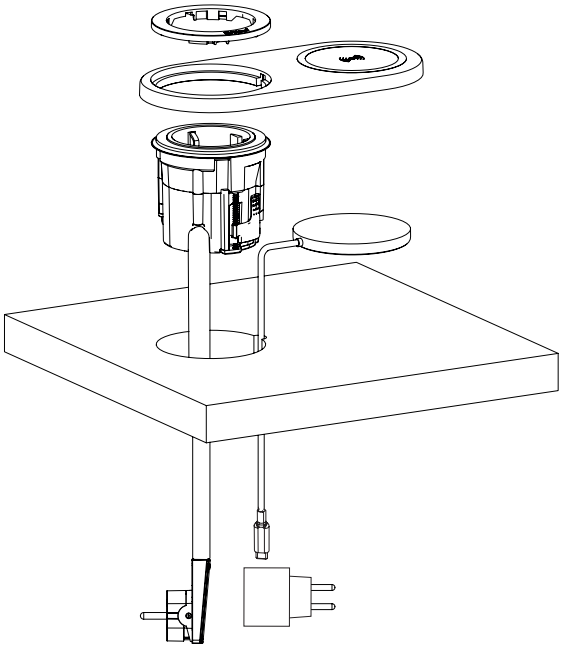

Module d'extension DisQ pour One

Charge inductive supplémentaire

L'One avec DisQ est un module d'extension pour la recharge des smartphones à induction. Il peut être facilement installé et ajouté à n'importe quel One sans modifier la configuration existante. La prise ou les modules de données de l'One restent libres pendant le processus de charge et peuvent être utilisés pour d'autres applications en même temps.

Surfaces disponibles

Noir

Blanc

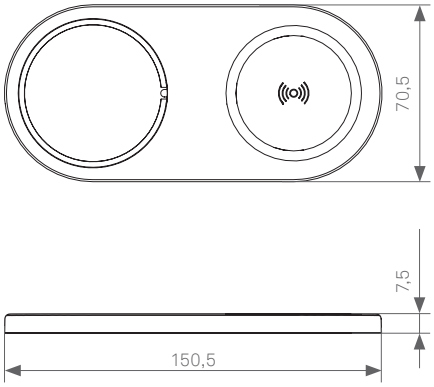

USB

Description	Illustration	Réalisation	N° de commande
One avec prise B/F Boîtier en plastique Aile de serrage en métal Prise B/F, 16 A avec protection contre les contacts Câble d'alimentation 3 m avec fiche de protection angle. Avec plaque de montage de 9 mm à ∞ mm.		Couleur du boîtier: noir Couleur de la bague: noir	1592 8000 1500
		Couleur du boîtier: noir Couleur de la bague: noir avec insert en acier inoxydable	1592 8000 2000
		Couleur du boîtier: blanc Couleur de la bague: blanc	1592 8000 7300
		Couleur du boîtier: blanc Couleur de la bague: blanc avec insert en acier inoxydable	1592 8000 7400
One avec prise B/F et couvercle rotatif Boîtier et couvercle en plastique Aile de serrage en métal. Prise B/F, 16 A avec protection contre les contacts Câble d'alimentation 3 m avec fiche de protection angle. Avec plaque de montage de 9 mm à ∞ mm.		Couleur du boîtier: noir Couleur du couvercle: noir	1592 8000 7500
		Couleur du boîtier: noir Couleur du couvercle: noir avec insert en acier inoxydable	1592 8000 7600
		Couleur du boîtier: blanc Couleur du couvercle: blanc	1592 8000 7700
		Couleur du boîtier: blanc Couleur du couvercle: blanc avec insert en acier inoxydable	1592 8000 7800

Des modifications techniques et des erreurs d'impression sont réservées. | Illustrations similaires.

Description	Illustration	Réalisation	N° de commande
One avec double chargeur USB Boîtier en plastique Aile de serrage en métal Chargeur USB A + C 5 V / 2,1 A max. Câble d'alimentation 3 m avec fiche de protection angle. Avec plaque de montage de 9 mm à ∞ mm.		Couleur du boîtier: noir Couleur de la bague: noir	1592 8001 4800
	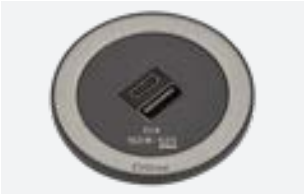	Couleur du boîtier: noir Couleur de la bague: noir avec insert en acier inoxydable	1592 8001 4900
		Couleur du boîtier: blanc Couleur de la bague: blanc	1592 8001 6900
	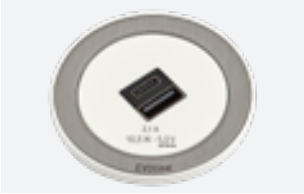	Couleur du boîtier: blanc Couleur de la bague: blanc avec insert en acier inoxydable	1592 8001 9300
One avec double chargeur USB et couvercle rotatif Boîtier et couvercle en plastique Aile de serrage en métal. Chargeur USB A + C 5 V / 2,1 A max. Câble d'alimentation 3 m avec fiche de protection angle. Avec plaque de montage de 9 mm à ∞ mm.		Couleur du boîtier: noir Couleur du couvercle: noir	1592 8001 9000
		Couleur du boîtier: noir Couleur du couvercle: noir avec insert en acier inoxydable	1592 8001 8900
		Couleur du boîtier: blanc Couleur du couvercle: blanc	1592 8001 9100
		Couleur du boîtier: blanc Couleur du couvercle: blanc avec insert en acier inoxydable	1592 8001 9400

Des modifications techniques et des erreurs d'impression sont réservées. | Illustrations similaires.

Description	Illustration	Réalisation	N° de commande
One Boîtier de base configurable Boîtier en plastique Aile de serrage en métal Spécifier lors de la commande: Ailette de serrage: avec plaque de montage de 9 mm à ∞ mm Lors de l'utilisation d'une manchon de rembourrage EVOline: Ailette de serrage: avec plaque de montage de 9 mm à 25 mm Ailette de serrage courte: avec plaque de montage de 21 mm à 38 mm		**Boîtier**	
		noir,	9332 3280 0000
		blanc,	9332 3290 0000
Bague pour EVOline One		noir ou blanc avec insert en acier inoxydable ou aspect laiton Veuillez indiquer la bague et insérer la couleur lors de la commande.	9332 3520 0000
		noir ou blanc Veuillez indiquer la couleur lors de la commande	9332 3510 0000
Bague avec couvercle rotatif pour One		noir ou blanc avec insert en acier inoxydable ou aspect laiton Veuillez indiquer la bague et insérer la couleur lors de la commande.	9332 3560 0000
		noir ou blanc Veuillez indiquer la couleur lors de la commande	9332 3550 0000

Des modifications techniques et des erreurs d'impression sont réservées. | Illustrations similaires.

Description	Illustration	Réalisation	N° de commande
One Boîtier de base configurable avec 2 ouvertures de module Boîtier en plastique Aile de serrage en métal Spécifier lors de la commande: Ailette de serrage: avec plaque de montage de 9 mm à ∞ mm Lors de l'utilisation d'une manchon de rembourrage EVOline: Ailette de serrage: avec plaque de montage de 9 mm à 25 mm Ailette de serrage courte: avec plaque de montage de 21 mm à 38 mm		Boîtier	
		noir	9332 3590 0000
		blanc	9332 3600 0000
		Module	
		RJ45 Cat. 6 blindé femelle - femelle, sans câble	9331 8090 0000
		RJ45 Cat. 6A blindé femelle - femelle, sans câble	9331 8290 0000
		USB 3.0 femelle - femelle, sans câble	9331 8530 0000
		USB 3.0 femelle - mâle, câble de 0,5 m	9332 5680 0000
		HDMI 2.0 femelle - femelle, sans câble	9332 5480 0000
		USB-C 3.1 femelle avec câble de 1 m et USB-C mâle (courant: 5 A / max. 100 W données: jusqu'à 10 Gbit/s)	9332 6370 0000
		Couvercle pour Ouverture du module	9332 5080 0000

Des modifications techniques et des erreurs d'impression sont réservées. | Illustrations similaires.

Description	Illustration	Réalisation	N° de commande
Boîtier de base configurable One avec système antivol Lock Avec sécurité magnétique pour éviter tout démontage indésirable.One Lock. Boîtier en plastique Aile de serrage en métal Spécifier lors de la commande: Ailette de serrage: avec plaque de montage de 9 mm à ∞ mm Lors de l'utilisation d'une manchon de rembourrage EVOline: Ailette de serrage: avec plaque de montage de 9 mm à 25 mm Ailette de serrage courte: avec plaque de montage de 21 mm à 38 mm		Boîtier	
		noir, pour l'électricité	9332 3280 1000
		noir, pour les données	9332 3590 1000
		blanc, pour l'électricité	9332 3290 1000
		blanc, pour les données	9332 3600 1000
Bague pour One avec système antivol Lock Avec sécurité magnétique pour éviter tout démontage indésirable.		noir ou blanc avec insert en acier inoxydable ou aspect laiton Veuillez indiquer la bague et insérer la couleur lors de la commande.	9332 3520 1000
		noir ou blanc Veuillez indiquer la couleur lors de la commande	9332 3510 1000
Bague avec couvercle rotatif pour One avec système antivol Lock Avec sécurité magnétique pour éviter tout démontage indésirable.		noir ou blanc avec insert en acier inoxydable ou aspect laiton Veuillez indiquer la bague et insérer la couleur lors de la commande.	9332 3560 1000
		noir ou blanc Veuillez indiquer la couleur lors de la commande	9332 3550 1000
Outil de déverrouillage pour One Ring avec système antivol Lock			1599 0928 9700

Des modifications techniques et des erreurs d'impression sont réservées. | Illustrations similaires.

Description	Illustration	Réalisation	N° de commande
Module d'extension DisQ pour One		sans adaptateur secteur	
Avec fonction de charge sans fil.		noir	9332 8040 0000
Puissance de sortie : max 15W Supporte la fixation magnétique pour les appareils compatibles. Câble de connexion de 1,5 m avec prise USB-C.		blanc	9332 8050 0000
		avec adaptateur secteur 20 W	
Couleur: noir ou blanc		noir	9332 8380 0000
adaptateur secteur (minimum : DC 5 V/3 A, DC 9 V/2 A) nécessaire.		blanc	9332 8390 0000
One Set		Prise de courant VDE, 16A, noir, avec protection contre les contacts et anneau noir	sur demande
Composé de One ; type 928 Câble de raccordement au réseau de 3,0 m noir avec embouts et Dérivation avec accouplement plat européen, Fiche VDE livrée en vrac	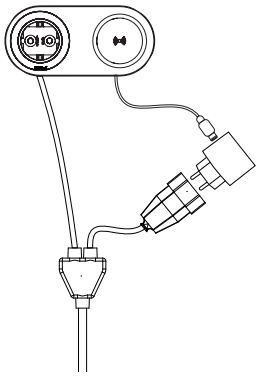	Prise de courant VDE, 16A, noir, avec protection contre les contacts et anneau noir avec couvercle	sur demande
Module d'extension DisQ pour One noir, 15 W, câble de 1,5 m avec USB-C mâle		Chargeur USB double 2,1 A, type A + C avec anneau noir	sur demande
1x bloc d'alimentation 20 W avec prise européenne avec prise USB-C et USB-A, noir		Chargeur USB double 2,1 A, type A + C avec anneau noir avec couvercle	sur demande

Des modifications techniques et des erreurs d'impression sont réservées. | Illustrations similaires.

Description	Illustration	Réalisation	N° de commande
Kit de douilles d'écartement pour One Composé de 2 douilles pour le montage du One sur des parois très fines à partir de 1 mm d'épaisseur. Couleur : noir Douille d'écartement Lift : pour le montage avant de 12 mm Douille d'écartement SlimFit : pour le montage inférieur de 10 mm			9332 6300 0000
Manchon de rembourrage pour One Manchon supplémentaire pour la fixation lors de l'installation dans des meubles rembourrés		Manchon plat (Rembourrage jusqu'à max. 5,5 mm) Manchon haut (Rembourrage jusqu'à max. 11 mm)	9332 3490 0000 9332 3500 0000

Des modifications techniques et des erreurs d'impression sont réservées. | Illustrations similaires.

92% Charged

EVOline® Square80

Square80

Solution compacte combine une alimentation et Data

Le Square80, monté dans un trou de 80 mm, contient une prise, un chargeur USB et un autre port configurable. Même fermé, il offre une fonctionnalité supplémentaire intelligente : la version Wireless en option du couvercle coulissant est conçue comme une station de charge inductive sur laquelle les smartphones compatibles peuvent être chargés sans fil.

Surfaces disponibles

Noir

Blanc

Aspect inox

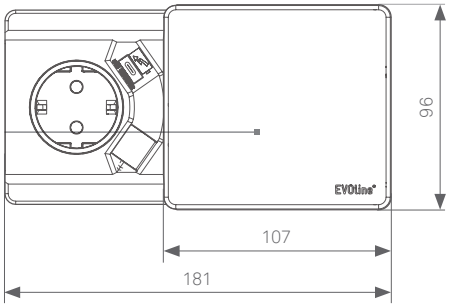

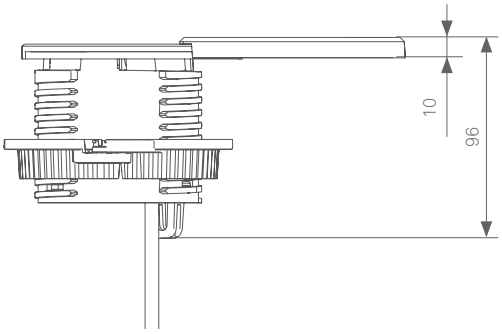

Description	Illustration	Réalisation	N° de commande
Square80 1× prise enfichable B/F, 16 A, avec protection contre les contacts, 1× chargeur USB Type C, 5 V / 2,1 A Câble fixe de raccordement 3 m avec contact de protection – connecteur coudé.		Couvercle et étui noirs	1592 7002 5300
		Couvercle et étui blancs	1592 7002 5400
		Couvercle apparence inox Étui noir	1592 7002 5500
Square80 **avec fonction de charge sans fil** 1× prise enfichable B/F, 16 A, avec protection contre les contacts 1× chargeur USB Type C, 5 V / 2,1 A 1× chargeur sans fil Câble fixe de raccordement 3 m avec contact de protection – connecteur coudé		Couvercle et étui noirs	1592 7002 5600
		Couvercle et étui blancs	1592 7002 5700
		Couvercle apparence inox Étui noir	1592 7002 5800

Chargement sans fil par induction

- couplage inductif entre l'émetteur (station de charge) et le récepteur (téléphone portable)
- Indépendant du fabricant:
  charge tout appareil doté de la fonction de charge par induction (l'appareil doit être centré et à plat au-dessus de la bobine être placé)
- La bobine de charge n'est active que s'il y a une connexion à l'appareil à charger
- Veuillez noter que : La fonction de chargement peut être entravée par des housses ou des parties saillantes du boîtier (p. ex. caméras).

Des modifications techniques et des erreurs d'impression sont réservées. | Illustrations similaires.

reddot
design award

Port
La multiprise ronde - entièrement rétractable
Construite dans un trou de 102 mm, le port peut être complètement encastré dans l'armoire inférieure. Le couvercle à bascule breveté permet aux câbles de rester branchés même lorsqu'ils sont fermés. Grâce aux surfaces de recouvrement de haute qualité et aux différentes couleurs de profilés, le port s'adapte à tout environnement de travail.

Couleurs de profilés

Anodisé argenté

Anodisé noir

LED Nightlight

Rouge rubis

Vert émeraude

Nuit bleue

Blanc doux

Surfaces de couvercles

Plastique laqué argenté (similaire à RAL 9006)

Plastique laqué blanc (similaire à RAL 9003)

Plastique laqué noir (similaire à RAL 9005)

Acier inoxydable Massif

Aluminium anodisé (similaire à RAL 9005)

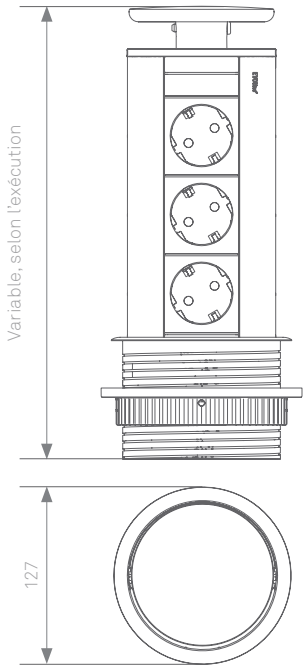

Description	Illustration	Réalisation	N° de commande
Port Boîtier en aluminium Couleurs argent anodisées 2× prise B/F, 16 A avec protection contre les contacts, câble de raccordement réseau fixe 3 m Avec contact de protection-connecteur coudé.		Couvercle coulissant et manchon en plastique laqué argenté	1593 1005 4600
		Couvercle coulissant et manchon en plastique laqué noir	1593 1005 4700
		Couvercle coulissant en inox massif en optique CD, Manchon en plastique laqué argenté	1593 1004 6500
		Couvercle coulissant en inox massif en optique CD, Manchon en plastique laqué argenté Effet NIGHTLIGHT bleu	1593 1005 4800
Port Boîtier en aluminium Couleurs argent anodisées 3× prise B/F, 16 A avec protection contre les contacts câble de raccordement réseau fixe 3 m Avec contact de protection-connecteur coudé.		Couvercle coulissant et manchon en plastique laqué argenté	1593 1000 0700
		Couvercle coulissant et manchon en plastique laqué noir	1593 1005 4900
		Couvercle coulissant en inox massif en optique CD, manchon en plastique, couleur inox, laquée	1593 1004 3900
		Couvercle coulissant en inox massif en optique CD, Manchon en plastique laqué argenté Effet NIGHTLIGHT bleu	1593 1005 5000

Des modifications techniques et des erreurs d'impression sont réservées. | Illustrations similaires.

Description	Illustration	Réalisation	N° de commande
Port Cuisine Boîtier en aluminium Couleurs argent anodisées 3× prise B/F, 16 A avec protection contre les contacts Câble fixe de raccordement 2,5 m avec embouts, Prise protection de contact joint non monté.		Couvercle coulissant en plastique, laqué couleur argent, manchon en plastique gris, non laqué.	1593 1004 2200
Port DATA Boîtier en aluminium Couleurs argent anodisées 2× prise B/F, 16 A avec protection contre les contacts, 2× Cat. 6 adaptateurs modulaires Câble de raccordement réseau fixe 3 m Avec contact de protection-connecteur coudé.		Couvercle coulissant et manchon en plastique laqué argenté	1593 1005 5100
		Couvercle coulissant et manchon en plastique laqué noir	1593 1005 5200
		Couvercle coulissant en inox massif en optique CD, manchon en plastique, couleur inox, laquée	1593 1005 5300
		Couvercle coulissant en inox massif en optique CD, Manchon en plastique laqué argenté Effet NIGHTLIGHT bleu	1593 1005 5400

Des modifications techniques et des erreurs d'impression sont réservées. | Illustrations similaires.

Description	Illustration	Réalisation	N° de commande
Port DATA Boîtier en aluminium Couleurs argent anodisées 3× prise B/F, 16 A, avec protection contre les contacts 2× Cat. 6 adaptateurs modulaires Câble de raccordement réseau fixe 3 m Avec contact de protection-connecteur coudé.		Couvercle coulissant et manchon en plastique laqué argent	1593 1004 9700
		Couvercle coulissant et manchon en plastique laqué noir	1593 1005 5500
		Couvercle coulissant en inox massif en optique CD, manchon en plastique, couleur inox, laquée	1593 1005 5600
		Couvercle coulissant en inox massif en optique CD, Manchon en plastique laqué argenté Effet NIGHTLIGHT bleu	1593 1005 5700

Des modifications techniques et des erreurs d'impression sont réservées. | Illustrations similaires.

Description	Illustration	Réalisation	N° de commande

K Configurez votre Port.

Voir page 6 - 7 pour les instructions

Boîtier de base configurable Port Étui en aluminium anodisé couleur argentée Pour montage dans des plaques de travail, jusqu'à 50 mm d'épaisseur. Alésage d'installation Ø 102 mm		Couvercle coulissant et manchon en plastique laqué argent Couvercle coulissant en inox massif en optique CD, manchon en plastique, couleur inox, laquée	9330 1830 0000 9330 1360 0000
Boîtier de base configurable Port NOIR Étui en aluminium anodisé noir		Couvercle coulissant et manchon en plastique laqué noir Couvercle à bascule en aluminium, anodisé noir, manchon en plastique, laqué noir.	9330 5560 0000 9332 7180 0000
Module LED Nightlight pour port LED sous couvercle coulissant		Couleur de la lumière bleu nuit Couleur de la lumière rouge rubis Couleur de la lumière vert émeraude Couleur de la lumière blanc doux	9330 3830 0000 9330 3840 0000 9330 5790 0000 9331 0260 0000

Des modifications techniques et des erreurs d'impression sont réservées. | Illustrations similaires.

Push
EVOline

EVOline® FlipTop Push

FlipTop Push

Connexions cachées sans coincement de câbles

Le FlipTop Push est une solution intégrée élégante pour tous les espaces de travail. Même fermés, les câbles peuvent rester branchés sans se coincer. La multiprise s'ouvre d'une simple pression du doigt. Si les besoins d'utilisation évoluent, les modules interchangeable de données et multimédia peuvent être remplacés à tout moment.

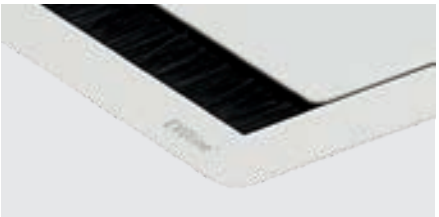

Installation affleurante possible.

L'acheminement pratique des câbles assure l'ordre sous la table.

Clip adaptateur pour un raccordement WireLane sûr.

Surfaces disponibles

Acier inoxydable brossé

Acier noir mat revêtement en poudre (similaire à RAL 9005)

Acier blanc mat revêtement en poudre (similaire à RAL 9003)

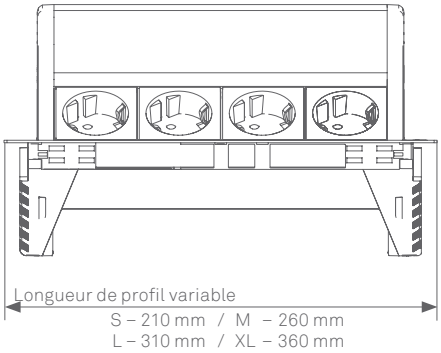

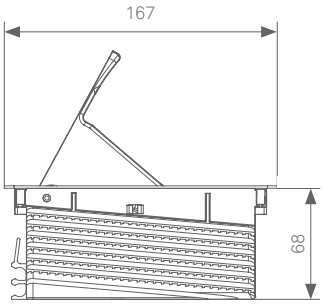

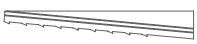

Montage rapide des plaques jusqu'à 50 mm d'épaisseur.

EVOline® FlipTop *Push*

Description	Illustration	Réalisation	N° de commande
FlipTop Push S 3× prises B/F, 16 A, Protection contre les contacts Câble de raccordement fixe 3 m Fiche á contact de protection Y compris adaptateur WireLane Dimension de montage: 157 x 195 mm		Étui en aluminium anodisé noir, couvercle en inox brossé.	1593 7002 5100
FlipTop Push Data S 2× prises B/F, 16 A, Protection contre les contacts 2 x adaptateurs modulaires Cat.6, blindé Câble de raccordement fixe 3 m Fiche á contact de protection Y compris adaptateur WireLane Dimension de montage: 157 x 195 mm		Étui en aluminium anodisé noir, couvercle en inox brossé.	1593 7003 8200
FlipTop Push M 4× prises B/F, 16 A, protection contre les contacts Câble de raccordement fixe 3 m Fiche á contact de protection Y compris adaptateur WireLane Dimension de montage: 157 x 245 mm		Étui en aluminium anodisé noir, couvercle en inox brossé.	1593 7000 2600
FlipTop Push M 2× prises B/F, 16 A, protection contre les contacts 2× Appareils d'installation pour les modules interchangeable Câble de raccordement fixe 3 m Fiche á contact de protection Y compris adaptateur WireLane Dimension de montage: 157 x 245 mm		Étui en aluminium anodisé noir, couvercle en inox brossé.	1593 7011 3200
FlipTop Push Data M 3× prises B/F, 16 A, Protection contre les contacts 2 x adaptateurs modulaires Cat. 6, blindé Câble de raccordement fixe 3 m Fiche á contact de protection Y compris adaptateur WireLane Dimension de montage: 157 x 245 mm		Étui en aluminium anodisé noir, couvercle en inox brossé.	1593 7000 0400

Des modifications techniques et des erreurs d'impression sont réservées. | Illustrations similaires.

Description	Illustration	Réalisation	N° de commande

Configurez votre FlipTop *Push*.

Voir page 6 - 7 pour les instructions.

Boîtier de base configurable
FlipTop *Push* S

Pour 3 modules
Étui en aluminium noir anodisé,
Y compris adaptateur WireLane
Dimension de montage: 157 x 195 mm

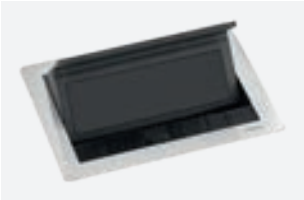

Couvercle	
en inox brossé	9331 8010 0000
revêtu par poudre noir	9331 9360 0000
revêtu par poudre blanc	9331 9630 0000

Boîtier de base configurable
FlipTop *Push*

Pour 4 modules
Étui en aluminium noir anodisé,
Y compris adaptateur WireLane
Dimension de montage: 157 x 245 mm

Couvercle	
en inox brossé	9331 8020 0000
revêtu par poudre noir	9331 9370 0000
revêtu par poudre blanc	9331 9640 0000

Boîtier de base configurable
FlipTop *Push* L

Pour 5 modules
Étui en aluminium noir anodisé,
Y compris adaptateur WireLane
Dimension de montage: 157 x 295 mm

Couvercle	
en inox brossé	9331 8030 0000
revêtu par poudre noir	9331 9380 0000
revêtu par poudre blanc	9331 9650 0000

Boîtier de base configurable
FlipTop *Push* XL

Pour 6 modules
Étui en aluminium noir anodisé,
Y compris adaptateur WireLane
Dimension de montage: 157 x 345 mm

Couvercle	
en inox brossé	9331 8040 0000
revêtu par poudre noir	9331 9390 0000
revêtu par poudre blanc	9331 9660 0000

Boîtier de base configurable
FlipTop *Push blanc*

Pour 3-6 modules
Boîtier en aluminium peint en poudre blanche
couverture blanche poudrée,
Incl. Adaptateur WireLane

S	9332 3980 0000
M	9332 3990 0000
L	9332 4000 0000
XL	9332 4010 0000

Des modifications techniques et des erreurs d'impression sont réservées. | Illustrations similaires.

Description	Illustration	Réalisation	N° de commande
WireLane adaptateur pour FlipTop Push		Pour connecter le WireLane avec le Flip Top Push noir	1599 0910 3300
FlipTop Push GOULOTTE En tant que capot de protection sous l'appareil FlipTop Push monté sur une table. Peut aussi être utilisé comme chemin de câbles.		pour FlipTop Push S	1599 0910 8600
		pour FlipTop Push M	1599 0910 8700
		pour FlipTop Push L	1599 0910 8800
		pour FlipTop Push XL	1599 0910 8900

Des modifications techniques et des erreurs d'impression sont réservées. | Illustrations similaires.

FrameDock

Multiprise de table peu encombrante

Le FrameDock est une solution d'intégration discrète dans un design intemporel pour toutes les zones de travail devant être alimentées en électricité. Par sa faible profondeur de montage et sa facilité d'installation, le FrameDock s'intègre presque partout. Le FrameDock avec couvercle rabattable Hide protège les prises de courant de la poussière et de la saleté et les recouvre élégamment.

Surfaces disponibles

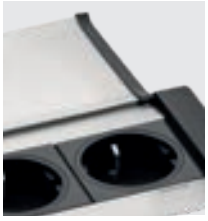

Argent / noir

Noir

Blanc

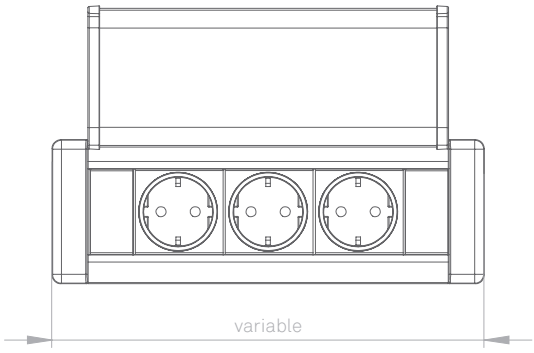

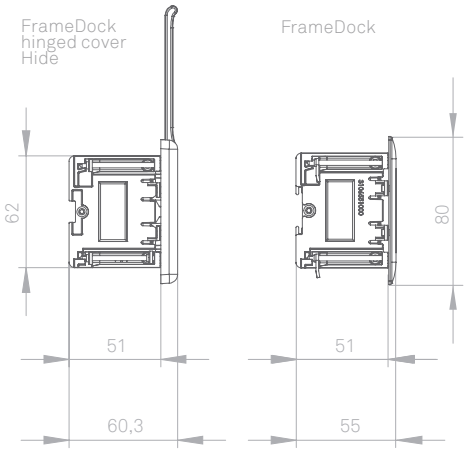

Exemples pour l'approvisionnement du FrameDock :

Câble de raccordement réseau fixe en bas venant du profil.

Disponibles en diverses variantes nationales.

Avec embouts, Connecteurs powered by GST18 ou WAGO WINSTA disponibles.

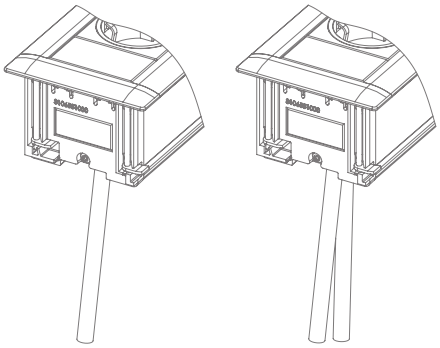

Bouchon de fin avec connecteur entrée et sortie du courant réalisable.

Dépend de l'épaisseur des plaques de table (max. 18 mm).

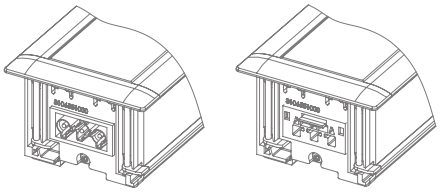

Bouchon de fin avec câble de raccordement au réseau fixe.

Dépend de l'épaisseur des plaques de table (max. 18 mm).

Disponibles en diverses variantes nationales.

Avec Plug EVOline, embouts, Connecteurs powered by GST18 ou WAGO WINSTA disponibles.

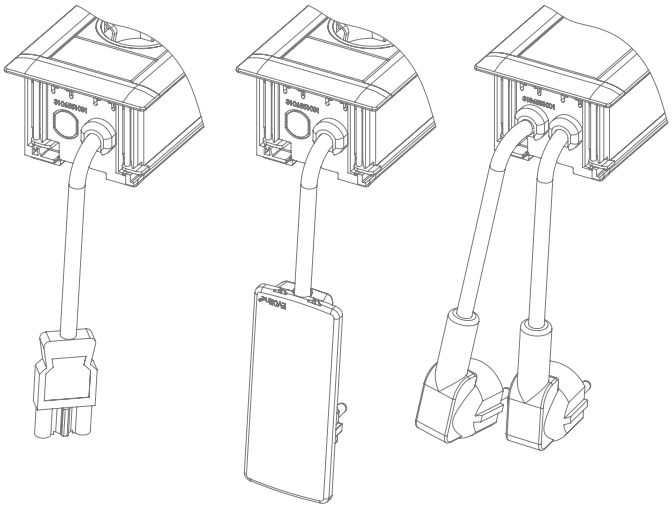

Description	Illustration	Réalisation	N° de commande

Configurez votre FrameDock.

Voir page 6 - 7 pour les instructions.

Boîtier de base configurable FrameDock Boîtier et couvercle en aluminium		Profil en aluminium anodisé argent; caches vis noirs	9331 2180 0000
		Profil en aluminium anodisé noir; caches vis noirs	9331 5330 0000
		Profil en aluminium thermolaqué blanc; caches vis blancs	9331 3540 0000
Boîtier de base configurable FrameDock avec couvercle rabattable Hide Boîtier et couvercle en aluminium	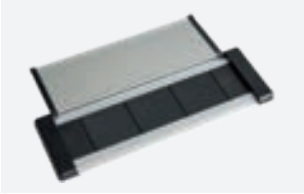	Profilé en aluminium et couvercle anodisé argent caches vis noirs	9332 5940 0000
		Profilé en aluminium et couvercle anodisé noir caches vis noirs	9332 5960 0000
		Profilé en aluminium et couvercle thermolaqué blanc caches vis blancs	9332 5970 0000

Des modifications techniques et des erreurs d'impression sont réservées. | Illustrations similaires.

EVOline

Dock

Éprouvée pour le bureau et l'hôtel

Le profil arrondi du dock s'adapte à tous les bureaux et à tous les intérieurs. Qu'il s'agisse d'alimentation, de données et/ou multimédia, la configuration libre offre une possibilité infinie pour pouvoir s´adapter parfaitement à chaque besoin au travail.

Surfaces disponibles

Argent

Noir

Blanc

Alanox

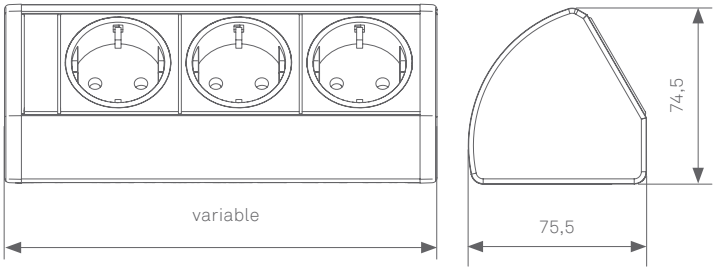

Vous trouverez différentes options de montage dans le chapitre :

„EVOline® Dock Accessories"

Exemples pour l'approvisionnement en courant du dock :

Câble de raccordement réseau fixe en bas venant du profil.

Disponibles en diverses variantes nationales.

Couleur des bouchons de fin: laqué assorti à la couleur du profil

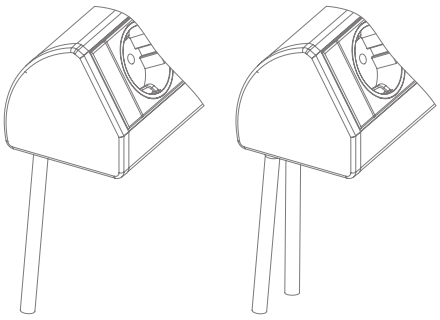

Bouchon de fin avec connecteurs enfichables entrée et sortie courant réalisable.

Couleur des bouchons de fin: noir

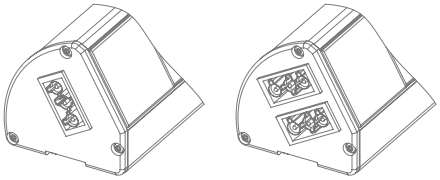

Bouchon de fin avec câble de raccordement de réseau fixe.

Disponibles en diverses variantes nationales.

Avec Plug EVOline, embouts, connecteur enfichable powered by GST18 ou WAGO WINSTA disponible.

Couleur des bouchons de fin: noir

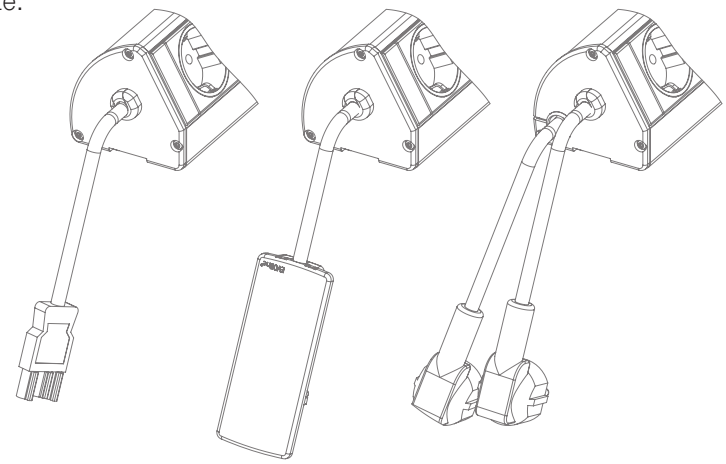

Description	Illustration	Réalisation	N° de commande

Configurez votre Dock.

Voir page 6 - 7 pour les instructions.

Boîtier de base configurable Dock NOIR Boîtier en aluminium Entrées de câbles selon désir client dans la partie inférieure du profil ou les bouchons de fin		noir anodisé	9330 1811 0000
Boîtier de base configurable Dock ARGENT Boîtier en aluminium Entrées de câbles selon désir client dans la partie inférieure du profil ou les bouchons de fin		Couleurs argent anodisées	9330 1810 0000
Boîtier de base configurable Dock ALANOX® Boîtier en aluminium Entrées de câbles selon désir client dans la partie inférieure du profil ou les bouchons de fin		couleurs acier inoxydable anodisées ALANOX®	9330 8450 0000
Boîtier de base configurable Dock BLANC Boîtier en aluminium Entrées de câbles selon désir client dans la partie inférieure du profil Ou les bouchons de fin		Recouvert d'une poudre blanche Bouchons de fin laqués assortis (lors de l'introduction du câble vers le bas par le profil)	9331 3530 0000

Des modifications techniques et des erreurs d'impression sont réservées. | Illustrations similaires.

EVOline® DockSquare

Dock Square

Maintien sûr sur tous les bords et surfaces du bureau

Le DockSquare allie compacité, variabilité et mobilité sur le lieu de travail. Avec diverses options de montage le DockSquare est toujours le bon choix. Le montage adhésif rapide facilite le montage et peut être retiré à tout moment. De plus, diverses pinces métalliques et supports de montage sont disponibles, qui peuvent être fixés au bord de la table ou comme surface/sous-structure.

Surfaces disponibles

Argent

Noir

Blanc

Options de fixation

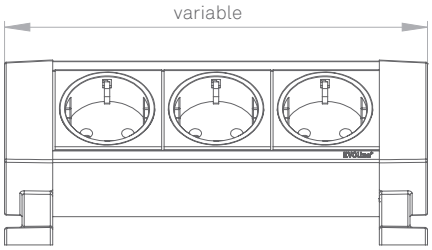

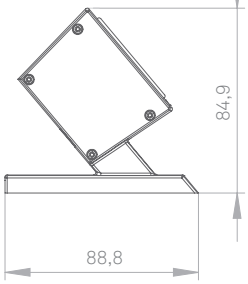

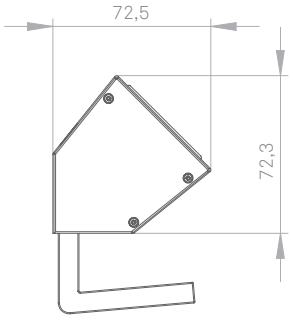

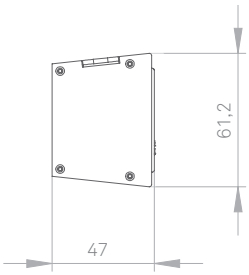

Description	Illustration	Réalisation	N° de commande

Configurez votre DockSquare.

Voir page 6 - 7 pour les instructions.

Boîtier de base configurable DockSquare

Boîtier en aluminium

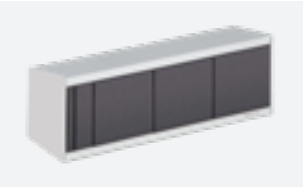

anodisé couleur argent	9332 0720 0000
anodisé noir	9332 0730 0000
blanc, revêtu par poudre	9332 1170 0000

Embouts avec pieds de fixation pour montage en saillie

Embouts avec pieds de fixation en plastique

bandes adhésives double face prémontées - détachables sans laisser de traces

avec bande adhésive:

noir, gauche	9332 7720 0000
noir, droite	9332 7730 0000
blanc, gauche	9332 7740 0000
blanc, droite	9332 7750 0000

sans bande adhésive:

noir, gauche	9332 7680 0000
noir, droite	9332 7690 0000
blanc, gauche	9332 7700 0000
blanc, droite	9332 7710 0000

Embout avec serre-joints intégrés pour montage en saillie

Embout en plastique avec serre-joint en aluminium intégré.

Effet de serrage par montage par le haut, avec six pans creux M4
Plage de serrage :
8mm – 20mm et 20mm - 40mm

noir, gauche	9332 7880 0000
noir, droite	9332 7890 0000
blanc, gauche	9332 7900 0000
blanc, droite	9332 7910 0000

Des modifications techniques et des erreurs d'impression sont réservées. | Illustrations similaires.

Description	Illustration	Réalisation	N° de commande
Embouts avec pieds de fixation et serre-joints pour montage en saillie Embouts avec pieds de fixation en plastique Serre-joint métallique, noir Pour le montage par le bas Pour un effet de serrage optimal, il suffit d'insérer complètement les serre-joints dans les pieds.		avec vis moletée: (plage de serrage: 12-28mm)	
		noir, gauche	9332 7760 0000
		noir, droite	9332 7770 0000
		blanc, gauche	9332 7780 0000
		blanc, droite	9332 7790 0000
		avec six pans creux: (plage de serrage:17-28mm)	
		noir, gauche	9332 7800 0000
		noir, droite	9332 7810 0000
		blanc, gauche	9332 7820 0000
		blanc, droite	9332 7830 0000
		avec six pans creux: (plage de serrage: 25 mm)	
		noir, gauche	9332 7840 0000
		noir, droite	9332 7850 0000
		blanc, gauche	9332 7860 0000
		blanc, droite	9332 7870 0000
Embouts avec équerres de fixation pour montage en saillie Embouts avec équerres de fixation en métal Pour le montage par le haut		noir, gauche	9332 5840 0000
		noir, droite	9332 5880 0000
		blanc, gauche	9332 5860 0000
		blanc, droite	9332 5900 0000
Embouts avec équerres de fixation pour montage inférieur Embouts avec équerres de fixation en métal Pour le montage par le bas		noir, gauche	9332 5830 0000
		noir, droite	9332 5870 0000
		blanc, gauche	9332 5850 0000
		blanc, droite	9332 5890 0000
Bande adhésive de rechange 2× bandes adhésives double face pour le montage des pieds de fixation DockSquare. Détachables sans laisser de traces.			9332 1050 0000

Des modifications techniques et des erreurs d'impression sont réservées. | Illustrations similaires.

EVOline

R-Dock
Forme élancée
Avec sa façade légèrement inclinée et ses options de montage variables, le R-Dock peut être utilisé confortablement dans de nombreuses applications. Grâce à sa conception, il s'intègre parfaitement dans n'importe quel angle de 90 degrés. Adossée, elle devient une unité double dans un espace ouvert.

Surfaces disponibles

Argent

Noir

Blanc / noir

Blanc / blanc

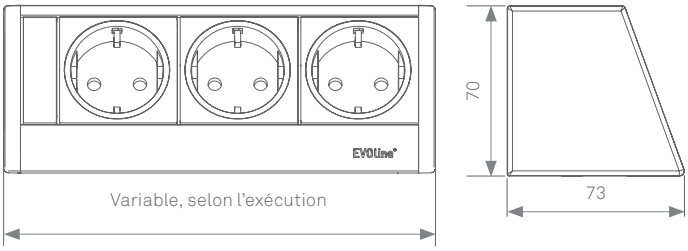

Vous trouverez différentes options de montage dans le chapitre :

„EVOline® Dock Accessories"

Exemples pour l'approvisionnement en courant du R-dock :

Câble de raccordement réseau fixe en bas venant du profil.

Disponibles en diverses variantes nationales.

Avec embouts, GST- connecteur enfichable powered by GST18 ou WAGO WINSTA disponible.

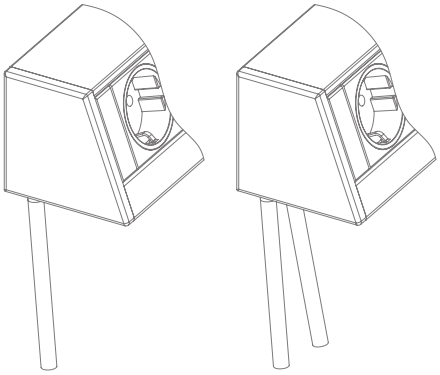

Bouchon de fin avec connecteurs enfichables powered by GST18 ou WAGO WINSTA entrée et sortie courant

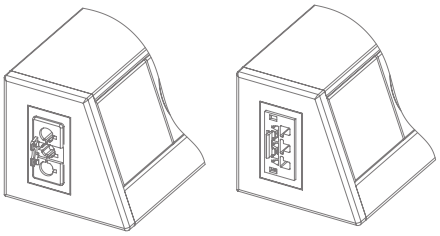

Bouchon de fin avec câble de raccordement au réseau fixe.

Disponibles en diverses variantes nationales.

Avec Plug EVOline, embouts, connecteur enfichable powered by GST18 ou WAGO WINSTA disponible.

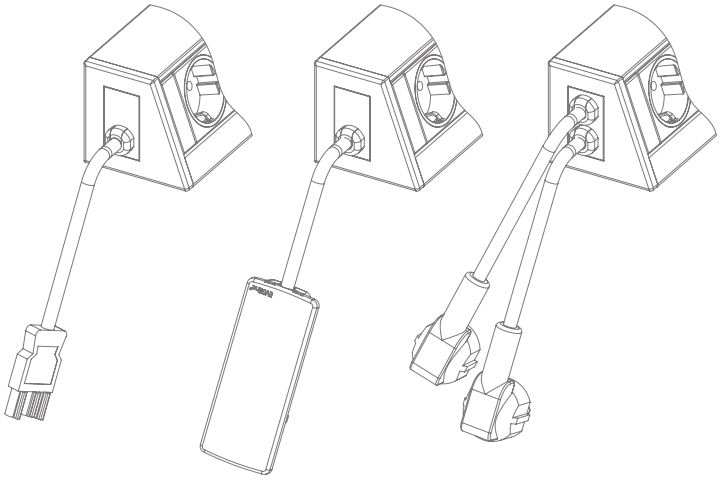

Description	Illustration	Réalisation	N° de commande

Configurez votre R-Dock.

Voir page 6 - 7 pour les instructions.

Boîtier de base configurable R-Dock

Boîtier en aluminium.
Entrées de câbles selon désir client dans la partie inférieure du profil ou les bouchons de fin

Profil couleur argent anodisée, couvercle noir — 9331 0620 0000

Profil couleur noir anodisée, couvercle noir — 9332 1980 0000

Profil laqué blanc, bouchons de fin laqués blanc — 9331 4340 0000

Des modifications techniques et des erreurs d'impression sont réservées. | Illustrations similaires.

U-Dock

Professionnel. Robuste. Fiable.

Le profilé en aluminium de le U-Dock peut être fixé de différentes manières, sous ou devant la surface de travail. En tant que base robuste pour une alimentation professionnelle en données et en courant, il accueille non seulement les raccordements d'alimentation et de données librement configurables, mais également des modules de sécurité pour la protection des employés et des machines. Les modules interchangeables séparés électriquement peuvent être remplacés à tout moment.

Surfaces disponibles

Argent

Noir

Embout en option avec support de montage

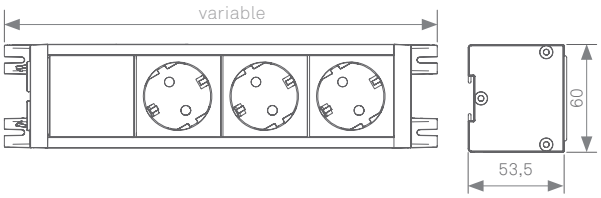

Vous trouverez différentes options de montage dans le chapitre :

„EVOline® Dock Accessories"

Exemples pour l'approvisionnement en courant de l'U-Dock :

Bouchon de fin avec connecteurs enfichables powered by GST18 ou WAGO WINSTA entrée et sortie courant

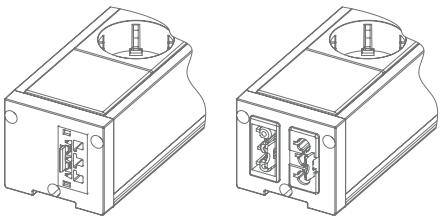

Bouchon de fin avec câble de raccordement au réseau fixe.

Disponibles en diverses variantes nationales.

Avec Plug EVOline, embouts, connecteur powered by GST18 ou enfichable WAGO WINSTA disponible.

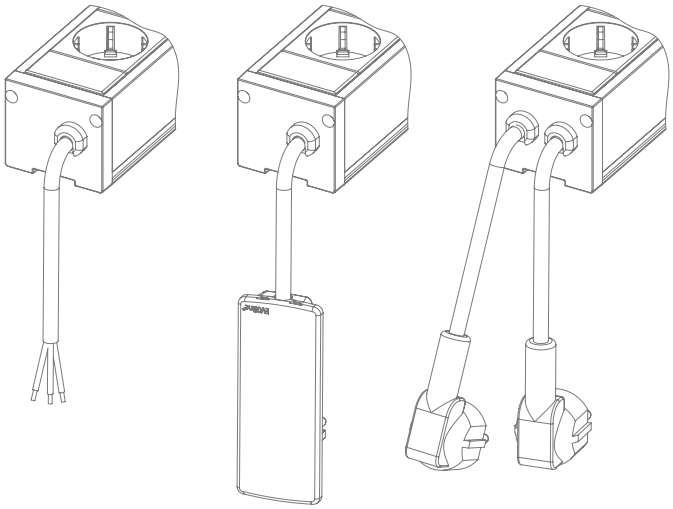

Tous les bouchons de fin des U-Docks peuvent être obtenus avec ou sans angles de fixation.

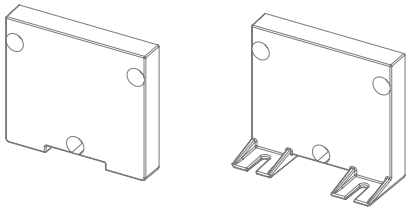

Description	Illustration	Réalisation	N° de commande

Configurez votre U-Dock.

Voir page 6 - 7 pour les instructions.

Boîtier de base configurable U-Dock Boîtier en aluminium Bouchons de fin selon souhait du client avec ou sans angle de fixation.		Couleur argent anodisé	9330 8510 0000
		Couleur noir anodisé	9332 4770 0000

Des modifications techniques et des erreurs d'impression sont réservées. | Illustrations similaires.

V-Dock

Convient dans tous les angles

Le V-Dock peut être monté horizontalement ou verticalement et est de longueur variable. Autre avantage: le câble de raccordement est acheminé de manière invisible dans l'angle derrière le profil. L'orientation à 45 degrés du V-Dock dans la pièce facilite la connexion des câbles d'alimentation et de données.

Surfaces disponibles

Argent

Noir

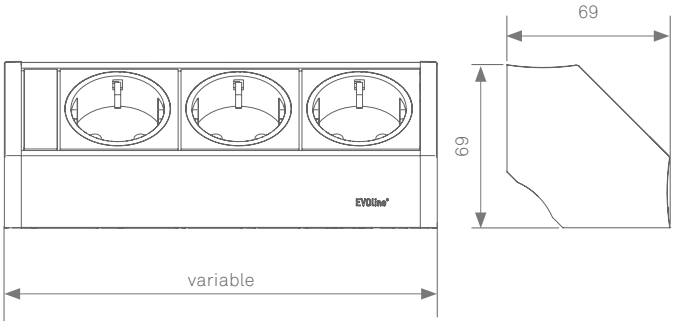

Vous trouverez différentes options de montage dans le chapitre :

„EVOline® Dock Accessories"

Exemples pour l'approvisionnement en courant de l'V-Dock :

Bouchon de fin avec connecteur entrée et sortie du courant réalisable.

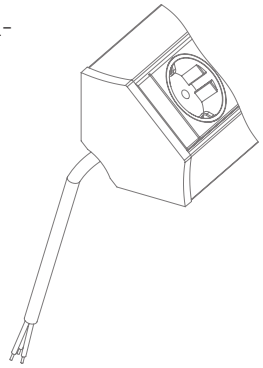

Bouchon de fin avec câble de raccordement au réseau fixe.

Disponibles en diverses variantes nationales.

Avec Plug EVOline, embouts, connecteur enfichablpowered by GST18 ou e WAGO WINSTA disponible.

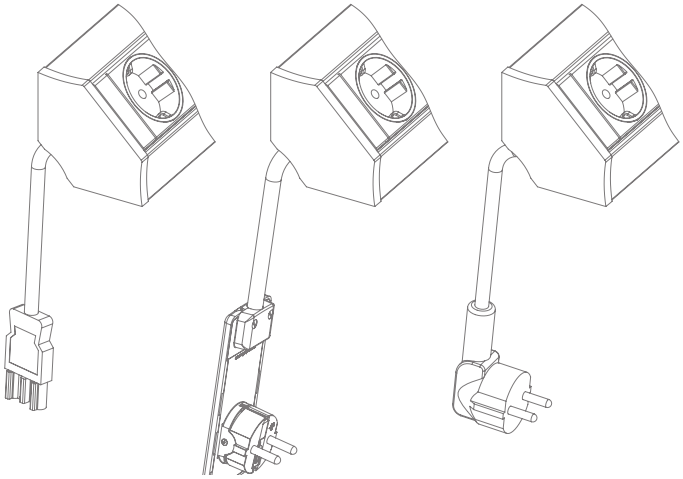

Description	Illustration	Réalisation	N° de commande

Configurez votre V-Dock.

Voir page 6 - 7 pour les instructions.

Boîtier de base configurable V-Dock Boîtier en aluminium À partir d'une longueur de 250 m, il faut 2 profils courbés de 100 mm pour la fixation.		Couleurs argent anodisées	9330 5600 0000
Boîtier de base configurable V-Dock Boîtier en aluminium À partir d'une longueur de 250 m, il faut 2 profils courbés de 100 mm pour la fixation.		noir anodisé	9331 5850 0000

Des modifications techniques et des erreurs d'impression sont réservées. | Illustrations similaires.

Up

Solution avec support peu encombrante

Avec la solution d'électrification verticale Up, nous présentons un véritable gain de place. Le pied de la prise multiple verticale peut non seulement être vissé sur le support, mais il peut également être fixé en toute sécurité sur n'importe quelle surface de table - même sur du verre - à l'aide de bandes adhésives et être retiré sans laisser de traces.

Surfaces disponibles

Argent

Noir

Blanc

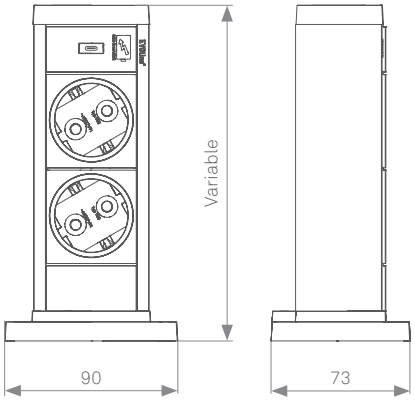

Description	Illustration	Réalisation	N° de commande

Configurez votre Up.

Voir page 6 - 7 pour les instructions.

USB

Boîtier de base configurable Up

Boîtier en aluminium
2 x ruban adhésif

Note: Configuration max.: 3 ½ modules

Étui couleur	
anodisé argent	9332 2680 0000
anodisé noir	9332 2690 0000
blanc	9332 2700 0000

Des modifications techniques et des erreurs d'impression sont réservées. | Illustrations similaires.

Vertical

Connexions à hauteur ergonomique

Le Vertical se tient librement dans la pièce, stable sur son pied en fonte massive. Vertical, mobile et peu encombrant, c'est la solution idéale pour les bureaux, les hôtels ou les salles des ventes. Avec une hauteur pouvant atteindre 1,20 m, l'Evoline Vertical met fin à la tâche fastidieuse de se pencher pour atteindre les prises: le raccordement électrique, multimédia et des données est accessible à une hauteur confortable.

Surfaces disponibles

Argent

Noir

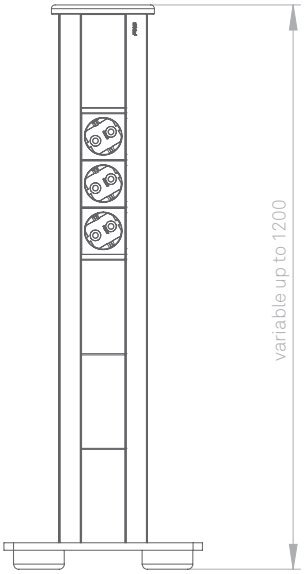

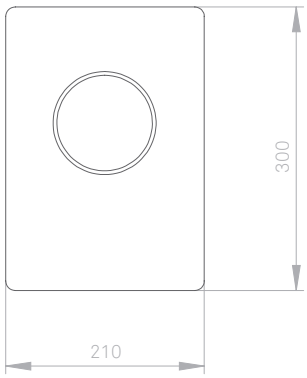

Description	Illustration	Réalisation	N° de commande

Configurez votre Vertical.

Voir page 6 - 7 pour les instructions.

Boîtier de base configurable Vertical avec pied en fonte

Typ 934-3;
Boîtier en aluminium
Pied stable en fonte massive, Noir laqué,
Librement Installable, Couvercle aluminium, Noir laqué,

Taille pied : Ø 225 mm
Hauteur : 40 mm

Hauteur totale : env. 620 -1200mm

Restes disponibles

couleurs argent anodisées	9330 8560 0000
noir anodisé	9330 8570 0000
Hauteur de profil 600 mm Hauteur max. du profilé 1200 mm	
Prolongement du profilé au-delà de 600 mm par 50 mm	9330 0130 0000

Boîtier de base configurable Vertical avec pied en acier

Typ 934-7;
Boîtier en aluminium, anodisé argent ou noir ;
Couvercle en aluminium, peint par poudrage noir.

Pied en acier, laqué noir avec quatre pieds en plastique réglables en hauteur.

Dimensions du pied : largeur 210mm, profondeur 300mm, hauteur 23-29mm ;

Hauteur totale : env. 620 -1200mm

couleurs argent anodisées	9332 7970 0000
noir anodisé	9332 7980 0000
Hauteur de profil 600 mm Hauteur max. du profilé 1200 mm	
Prolongement du profilé au-delà de 600 mm par 1 mm	9332 9160 0000

Des modifications techniques et des erreurs d'impression sont réservées. | Illustrations similaires.

Express

La sécurité dès le départ

Pour l'électrification des bureaux, EVOline mise sur une alimentation en énergie modulaire avec modules de sécurité décentralisés. Le Express sépare les circuits sensibles les uns des autres et garantit la sécurité de fonctionnement.

Les plastiques auto-extinguibles et ignifuges sont standards.

Couleurs disponibles

Noir

Rouge

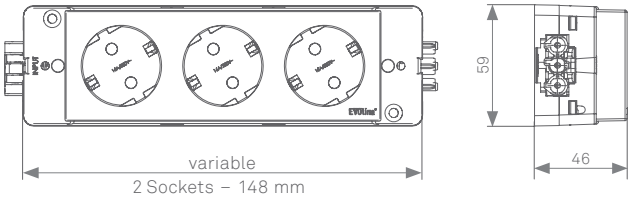

variable
2 Sockets – 148 mm
3 Sockets – 198 mm
4 Sockets – 248 mm

Description	Illustration	Réalisation	N° de commande
Express Type 910 **Multiprise double, VDE** Tension nominale: 250 V/50Hz Courant d'exploitation nominal: 16 A Sans halogène Dimensions: 46 × 59 × 148 mm		Powered by GST18	
		Sans protection de contact	
		Couleur boîtier noire	1591 0200 0100
		Couleur boîtier rouge	1591 0200 0120
		avec protection contre les contacts	
		Couleur boîtier noire	1591 0200 0110
		Couleur boîtier rouge	1591 0200 0130
		WAGO WINSTA MIDI	
		Sans protection de contact	
		Couleur boîtier noire	1591 0200 0200
		Couleur boîtier rouge	1591 0200 0220
		avec protection contre les contacts	
		Couleur boîtier noire	1591 0200 0210
		Couleur boîtier rouge	1591 0200 0230
Express Type 910 **Multiprise triple, VDE** Tension nominale: 250 V/50Hz Courant d'exploitation nominal: 16 A Sans halogène Dimensions: 46 × 59 × 198 mm		Powered by GST18	
		Sans protection de contact	
		Couleur boîtier noire	1591 0300 0100
		Couleur boîtier rouge	1591 0300 0120
		avec protection contre les contacts,	
		Couleur boîtier noire	1591 0300 0110
		Couleur boîtier rouge	1591 0300 0130
		WAGO WINSTA MIDI	
		Sans protection de contact	
		Couleur boîtier noire	1591 0300 0200
		Couleur boîtier rouge	1591 0300 0220
		avec protection contre les contacts,	
		Couleur boîtier noire	1591 0300 0210
		Couleur boîtier rouge	1591 0300 0230

Des modifications techniques et des erreurs d'impression sont réservées. | Illustrations similaires.

Description	Illustration	Réalisation	N° de commande
Express Type 910 **Multiprise quadruple, VDE** Tension nominale: 250 V/50Hz Courant d'exploitation nominal: 16 A Sans halogène Dimensions: 46 × 59 × 248 mm		Powered by GST18	
		Sans protection de contact	
		Couleur boîtier noire	1591 0400 0100
		Couleur boîtier rouge	1591 0400 0120
		avec protection contre les contacts	
		Couleur boîtier noire	1591 0400 0110
		Couleur boîtier rouge	1591 0400 0130
		WAGO WINSTA MIDI	
		Sans protection de contact	
		Couleur boîtier noire	1591 0400 0200
		Couleur boîtier rouge	1591 0400 0220
		avec protection contre les contacts	
		Couleur boîtier noire	1591 0400 0210
		Couleur boîtier rouge	1591 0400 0230

Des modifications techniques et des erreurs d'impression sont réservées. | Illustrations similaires.

Description	Illustration	Réalisation	N° de commande
Express Type 910 **Multiprise double, BE/FR** Tension nominale: 250 V/50Hz Courant d'exploitation nominal: 16 A Sans halogène Dimensions: 46 × 59 × 148 mm		Powered by GST18 Sans protection de contact Couleur boîtier noire Couleur boîtier rouge WAGO WINSTA MIDI Sans protection de contact Couleur boîtier noire Couleur boîtier rouge	 1591 0201 0100 1591 0201 0120 1591 0201 0200 1591 0201 0220
Express Type 910 **Multiprise triple, BE/FR** Tension nominale: 250 V/50Hz Courant d'exploitation nominal: 16 A Sans halogène Dimensions: 46 × 59 × 198 mm		Powered by GST18 Sans protection de contact Couleur boîtier noire Couleur boîtier rouge WAGO WINSTA MIDI Sans protection de contact Couleur boîtier noire Couleur boîtier rouge	 1591 0301 0100 1591 0301 0120 1591 0301 0200 1591 0301 0220
Express Type 910 **Multiprise quadruple BE/FR** Tension nominale: 250 V/50 Hz Courant d'exploitation nominal: 16 A Sans halogène Dimensions: 46 × 59 × 248 mm		Powered by GST18 Sans protection de contact Couleur boîtier noire Couleur boîtier rouge WAGO WINSTA MIDI Sans protection de contact Couleur boîtier noire Couleur boîtier rouge	 1591 0401 0100 1591 0401 0120 1591 0401 0200 1591 0401 0220

Des modifications techniques et des erreurs d'impression sont réservées. | Illustrations similaires.

Description	Illustration	Réalisation	N° de commande
Express Type 910 **Multiprise double, CH** Tension nominale: 250 V/50Hz Courant d'exploitation nominal: 10 A Sans halogène Dimensions: 46 × 59 × 148 mm		Powered by GST18	
		Sans protection de contact	
		Couleur boîtier noire	1591 0203 0100
		Couleur boîtier rouge	1591 0203 0120
		WAGO WINSTA MIDI	
		Sans protection de contact	
		Couleur boîtier noire	1591 0203 0200
		Couleur boîtier rouge	1591 0203 0220
Express Type 910 **Multiprise triple, CH** Tension nominale: 250 V/50Hz Courant d'exploitation nominal: 10 A Sans halogène Dimensions: 46 × 59 × 198 mm		Powered by GST18	
		Sans protection de contact	
		Couleur boîtier noire	1591 0303 0100
		Couleur boîtier rouge	1591 0303 0120
		WAGO WINSTA MIDI	
		Sans protection de contact	
		Couleur boîtier noire	1591 0303 0200
		Couleur boîtier rouge	1591 0303 0220
Express Type 910 **Multiprise quadruple, CH** Tension nominale: 250 V/50Hz Courant d'exploitation nominal: 10 A Sans halogène Dimensions: 46 × 59 × 248 mm		Powered by GST18	
		Sans protection de contact	1591 0403 0100
		Couleur boîtier noire	1591 0403 0120
		Couleur boîtier rouge	
		WAGO WINSTA MIDI	
		Sans protection de contact	
		Couleur boîtier noire	1591 0403 0200
		Couleur boîtier rouge	1591 0403 0220

Des modifications techniques et des erreurs d'impression sont réservées. | Illustrations similaires.

Description	Illustration	Réalisation	N° de commande
Express Typ 910 **Multiprise double, GB** Tension nominale: 250 V / 50 Hz Couleur boîtier noire Sans halogène Dimensions: 46 × 59 × 148 mm		**Powered by GST18** avec protection contre les contacts Courant nominal: 13 A	1591 0206 0110
		avec protection contre les contacts Fusible unique: 3,15 A	1591 0207 0110
		avec protection contre les contacts Fusible unique: 5 A	1591 0208 0110
Express Typ 910 **Multiprise double, GB** Tension nominale: 250 V / 50 Hz Sans halogène Couleur boîtier noire Dimensions: 46 × 59 × 198 mm		**Powered by GST18** avec protection contre les contacts Courant nominal: 13 A	1591 0306 0110
		avec protection contre les contacts Fusible unique: 3,15 A	1591 0307 0110
		avec protection contre les contacts Fusible unique: 5 A	1591 0308 0110
Express Typ 910 **Multiprise quadruple, GB** Tension nominale: 250 V / 50 Hz Sans halogène Couleur boîtier noire Dimensions: 46 × 59 × 248 mm		**Powered by GST18** avec protection contre les contacts Courant nominal: 13 A	1591 0406 0110
		avec protection contre les contacts Fusible unique: 3,15 A	1591 0407 0110
		avec protection contre les contacts Fusible unique: 5 A	1591 0408 0110

Des modifications techniques et des erreurs d'impression sont réservées. | Illustrations similaires.

Description	Illustration	Réalisation	N° de commande
Express Type 901 **Rallonge multiprise double, VDE** Tension nominale: 250 V/50Hz Courant d'exploitation nominal: 16 A Sans halogène Dimensions: 39 × 59 × 186 mm		Powered by GST18 Couleur boîtier noire Couleur boîtier rouge	 1590 1100 1500 1590 1100 1600

Des modifications techniques et des erreurs d'impression sont réservées. | Illustrations similaires.

Description	Illustration	Réalisation	N° de commande
Express **Câble de raccordement au réseau** Fiches de type F, E & C (par ex. Allemagne, Autriche, France) avec fiche coudée à contact de protection et connecteur (femelle) Câble 3 x 1,5 mm². couleur : noir		Connecteur (Fiche femelle)	
		L. de câble 1 m (noir)	6590 0601 0500
		L. de câble 1,5 m (noir)	6590 0601 5500
		L. de câble 2 m (noir)	6590 0602 0500
		L. de câble 3 m (noir)	6590 0603 0500
		L. de câble 3 m (rouge)	6590 0603 0600
		L. de câble 4 m (noir)	6590 0604 0500
		L. de câble 5 m (noir)	6590 0605 0500
		L. de câble 5 m(rouge)	6590 0605 0600
Express **Câble de raccordement au réseau** Prise de type G (par ex. Grande-Bretagne), 13 A avec fiche coudée à contact de protection et connecteur (femelle) Câble 3 x 1,5 mm². couleur : noir		Connecteur (Fiche femelle)	
		L. de câble 3 m	6591 1603 0500
Express **Câble de raccordement au réseau** Fiches de type J & C (par ex. Suisse) avec fiche à contact de protection et connecteur (femelle) Câble 3 x 1,5 mm². couleur : noir		Connecteur (Fiche femelle)	
		L. de câble 3 m, 10 A	1590 0623 0500
Express **Module de raccordement réseau avec interrupteur de surcharge** Fiches de type J & C (par ex. Suisse) avec interrupteur de surcharge 10 A réenclenchable et connecteur (femelle) Câble 3 x 1,5 mm². couleur : noir		Connecteur (Fiche femelle)	
		L. de câble 3 m	1599 0911 7200

Des modifications techniques et des erreurs d'impression sont réservées. | Illustrations similaires.

Description	Illustration	Réalisation	N° de commande
Express Couplage VDE Accouplement pour fiche de type F, E & C (par ex. Allemagne, Autriche, France) Câble 3 x 1,5 mm². couleur: noir		Connecteur (Fiche mâle)	
		Longueur câble 0,5 m	1599 0912 5400
Express **Câble de connexion** Câble 3 x 1,5mm² avec connecteur (Fiche mâle) et connecteur (Fiche femelle) couleur: noir		L. de câble 0,5 m	6590 0700 5500
		L. de câble 0,8 m	6590 0700 8500
		L. de câble 0,9 m	6590 0700 9500
		L. de câble 1,0 m	6590 0701 0500
		L. de câble 1,5 m	6590 0701 5500
		L. de câble 2,0 m	6590 0702 0500
		L. de câble 2,5 m	6590 0702 5500
		L. de câble 3 m	6590 0703 0500
		L. de câble 4 m	6590 0704 0500
		L. de câble 5 m	6590 0705 0500
Express câble Librement configurable à partir du câble, fiche et prise.		Câbles:	
		noir 3 × 1,5 mm² (minimum 0,2 m)	9331 7920 0000
		Prolongation câble (per 0,1 m)	
		noir 3 × 2,5 mm² (minimum 0,2 m)	9331 8720 0000
		Prolongation câble (per 0,1 m)	
		rouge 3 × 1,5 mm² (minimum 0,2 m)	9331 7930 0000
		Prolongation câble (per 0,1 m)	
		blanc 3 × 1,5 mm² (minimum 0,2 m)	9331 9070 0000
		Prolongation câble (per 0,1 m)	
		Prise:	
		Powered by GST18 (noir)	9331 7940 0000
		Powered by GST18 (blanc)	9331 9850 0000
		Powered by GST15 (Mini) (noir)	9332 6150 0000
		WAGO WINSTA MIDI (noir)	9331 7950 0000
		WAGO WINSTA MIDI (blanc)	9331 9080 0000

Des modifications techniques et des erreurs d'impression sont réservées. | Illustrations similaires.

Description	Illustration	Réalisation	N° de commande
		PlugFix (noir)	9332 4740 0000
		PlugFix (blanc)	9332 1630 0000
		PlugMiniFix (noir)	9332 7220 0000
		PlugMiniFix (blanc)	9332 7210 0000
		Prise Grande Bretagne 13 A	9332 3620 0000
		Prise Suisse 10 A	9332 2620 0000
		Prise Suisse 16 A	9332 0800 0000
		Reset-Prise Suisse 10 A	9332 1430 0000
		Prise Italie	9332 4320 0000
		Jack:	
		Powered by GST18 (noir)	9331 7960 0000
		Powered by GST18 (blanc)	9331 9860 0000
		Powered by GST15 (Mini) (noir)	9332 6160 0000
		WAGO WINSTA MIDI (noir)	9331 7970 0000
		WAGO WINSTA MIDI (blanc)	9331 9090 0000
Express Connecteur enfichable		**Prise:**	
		Powered by GST18	1599 0907 7000
		WAGO WINSTA MIDI	1599 0910 9500
		Jack:	
		Powered by GST18	1599 0905 9000
		WAGO WINSTA MIDI	1599 0910 9600

Des modifications techniques et des erreurs d'impression sont réservées. | Illustrations similaires.

Description	Illustration	Réalisation	N° de commande
Bloc de distribution WAGO WINSTA 250 V, 25 A 1 x entrée, fiche mâle, à 3pôles		2 x sorties: fiche femâle, à 3pôles en forme de T avec verrouillage sans fixation	6599 0906 9100
		2 x sorties: fiche femâle, à 3pôles en forme de h avec verrouillage avec plaque de montage	1599 0911 7600
		3 x sorties: fiche femâle, à 3pôles avec verrouillage avec plaque de montage	1599 0911 7300
		5 x sorties: fiche femâle, à 3pôles avec verrouillage avec plaque de montage	1599 0911 7400
Rail Pour montage sous la table modèle pour Express Crochets et les profils en noir.		**2 supports plastiques avec 2 profils en aluminium** Longueur profil 165mm (pour 3 fois) Longueur profil 215 mm (pour 4 fois)	 1593 5400 0300 1593 5400 0400
		Individuel 1 Support en plastique pour Express	 9331 6230 0000
		1 paire de profils en aluminium par 100mm	9331 6210 0000

Des modifications techniques et des erreurs d'impression sont réservées. | Illustrations similaires.

Description	Illustration	Réalisation	N° de commande
Capuchon de protection pour Express Pour trous de vis (convient pour Express type 901 et 910)		Couleur boîtier noire Couleur boîtier rouge Couleur boîtier vert	1591 1830 0400 1591 1830 0500 1591 1830 0700
Express, jonctions pour modules Pour connexion sûre de modules enfichés (Pour Express Types 901/910)		noir rouge	1591 1830 0100 1591 1830 0200
Verrouillage Powered by GST18 deux parties, peuvent être libérées à la main sans outils, pour les connexions volantes-fiches entre deux câbles, ne doivent pas être utilisées pour les installations fixes.		noir	1599 0911 7700
Express Verrouillage Powered by GST18 enclenchable avec des connexions de conduites libres. Convient pour jacks ou pièces enfichables. Selon l'autorisation il faut prévoir un verrouillage.	 	noir	1599 0909 6700

Des modifications techniques et des erreurs d'impression sont réservées. | Illustrations similaires.

Description	Illustration	Réalisation	N° de commande
Express Couvercle Powered by GST18 pour protéger les connecteurs non utilisés		noir	1599 0901 9400

Des modifications techniques et des erreurs d'impression sont réservées. | Illustrations similaires.

Description	Illustration	Réalisation	N° de commande
	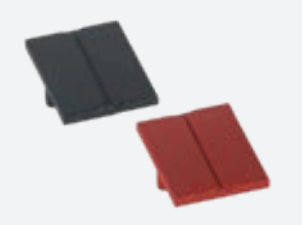		

Des modifications techniques et des erreurs d'impression sont réservées. | Illustrations similaires.

EVOline
APSA 6000

APSA 6000

Multiprise robuste pour les tables de montage

L'APSA 6000 a été conçue pour être utilisée dans les entreprises industrielles, les entreprises artisanales, les bureaux et les écoles. La forme de base se compose d'un profilé en aluminium très stable. Outre les nombreuses variantes standard le bloc connecteur peut être configuré individuellement. Grâce à la forme octogonale des embouts, le bloc multiprise de la série 6000 est particulièrement facile à monter sur les postes de travail techniques. Il est disponible dans de nombreuses variantes. Un interrupteur frontal optionnel situé à l'extrémité de la tête permet par exemple d'allumer et d'éteindre facilement un bloc de connexion fixé sous la table. La forme des embouts permet d'enrouler facilement le câble de raccordement de la série 6000 jusqu'à ce que la prise multiple soit utilisée.

Surfaces disponibles

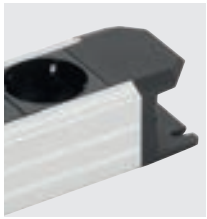

Argent

Noir

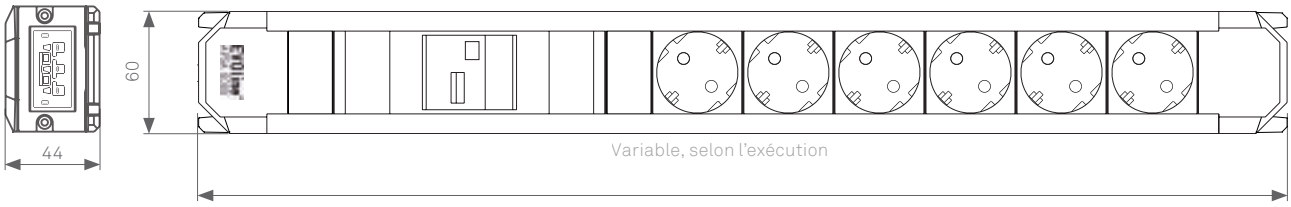

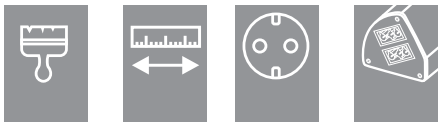

EVOline® APSA 6000

Description	Prises de courant	Longueur[1] [mm]	Couleur[2]	APSA-ID	N° de commande
APSA 6000					
Multiprise en aluminium anodisé Prises de courant B/F, 16 A câble d'alimentation fixe de 2 m avec fiche B/F coudée	3	262,0	ar/no	B6000.00003.02.020	1597 0600 7200
	3	262,0	no/no	B6000.00003.22.020	1597 0600 7300
	6	394,0	ar/no	B6000.00006.02.020	1597 0600 7400
	6	394,0	no/no	B6000.00006.22.020	1597 0600 7500
	9	526,0	ar/no	B6000.00009.02.020	1597 0600 7600
	9	526,0	no/no	B6000.00009.22.020	1597 0600 7700
	12	658,0	ar/no	B6000.00012.02.020	1597 0600 7800
	12	658,0	no/no	B6000.00012.22.020	1597 0600 7900
APSA 6000 avec interrupteur					
Multiprise en aluminium anodisé Prises de courant B/F, 16 A interrupteur éclairé vert à 2 pôles, à l'entrée du câble câble d'alimentation fixe de 2 m avec fiche B/F coudé	3	306,0	ar/no	B6000.00S03.02.020	1597 0600 8000
	3	306,0	no/no	B6000.00S03.22.020	1597 0600 8100
	6	438,0	ar/no	B6000.00S06.02.020	1597 0600 8200
	6	438,0	no/no	B6000.00S06.22.020	1597 0600 8300
	9	570,0	ar/no	B6000.00S09.02.020	1597 0600 8400
	9	570,0	no/no	B6000.00S09.22.020	1597 0600 8500
	12	702,0	ar/no	B6000.00S12.02.020	1597 0600 8600
	12	702,0	no/no	B6000.00S12.22.020	1597 0600 8700

ar = argent / no = noir

[1] La longueur décrit la longueur totale du profilé, y compris les équerres de fixation | [2] Couleur du profilé / couleur des prises de courant
Taxe de vente légal. | Des modifications techniques et des erreurs d'impression sont réservées. | Illustrations similaires.

Description	Prises de courant	Longueur[1] [mm]	Couleur[2]	APSA-ID	N° de commande
APSA 6000 avec disjoncteur					
Multiprise en aluminium anodisé	6	526,0	ar/no	B6000.0LS06.02.020	1597 0600 8800
Prises de courant B/F, 16 A					
Disjoncteur de protection de ligne 2 pôles, caractéristique B	6	526,0	no/no	B6000.0LS06.22.020	1597 0600 8900
Câble d'alimentation fixe de 2 m avec fiche B/F coudée					
APSA 6000 avec interrupteur FI					
Multiprise en aluminium anodisé	6	526,0	ar/no	B6000.0FI06.02.020	1597 0600 9000
Prises de courant B/F, 16 A					
Interrupteur FI 25 A, 30mA	6	526,0	no/no	B6000.0FI06.22.020	1597 0600 9100
Câble d'alimentation fixe de 2 m avec fiche B/F coudée					
APSA 6000 avec connecteur powered by GST18					
Multiprise en aluminium anodisé	3	262,0	ar/no	B6002.00003.02.000	1597 0600 9200
Prises de courant B/F, 16 A					
alimentation dans le capuchon latéral connecteur powered by GST18	3	262,0	no/no	B6002.00003.22.000	1597 0600 9300
	6	394,0	ar/no	B6002.00006.02.000	1597 0600 9400
	6	394,0	no/no	B6002.00006.22.000	1597 0600 9500
	9	526,0	ar/no	B6002.00009.02.000	1597 0600 9600
	9	526,0	no/no	B6002.00009.22.000	1597 0600 9700
	12	658,0	ar/no	B6002.00012.02.000	1597 0600 9800
	12	658,0	no/no	B6002.00012.22.000	1597 0600 9900
APSA 6000 avec fiche et interrupteur WAGO WINSTA					
Multiprise en aluminium anodisé	6	438,0	ar/no	B6005.00S06.02.000	1597 0601 2800
prises de courant B/F, 16 A					
interrupteur éclairé vert à 2 pôles, à l'entrée de la ligne					
alimentation dans le capuchon latéral connecteur WAGO WINSTA					

ar = argent / no = noir
[1] La longueur décrit la longueur totale du profilé, y compris les équerres de fixation | [2] Couleur du profilé / couleur des prises de courant
Taxe de vente légal. | Des modifications techniques et des erreurs d'impression sont réservées. | Illustrations similaires.

Description	Prises de courant	Longueur[1] [mm]	Couleur[2]	APSA-ID	N° de commande
APSA 6000 avec fiche powered by GST18 et interrupteur					
Multiprise en aluminium anodisé prises de courant B/F, 16 A interrupteur éclairé vert à 2 pôles, à l'entrée de la ligne alimentation dans le capuchon latéral connecteur powered by GST18	3	306,0	ar/no	B6002.00S03.02.000	1597 0601 0000
	3	306,0	no/no	B6002.00S03.22.000	1597 0601 0100
	6	438,0	ar/no	B6002.00S06.02.000	1597 0601 0200
	6	438,0	no/no	B6002.00S06.22.000	1597 0601 0300
	9	570,0	ar/no	B6002.00S09.02.000	1597 0601 0400
	9	570,0	no/no	B6002.00S09.22.000	1597 0601 0500
	12	702,0	ar/no	B6002.00S12.02.000	1597 0601 0600
	12	702,0	no/no	B6002.00S12.22.000	1597 0601 0700
APSA 6000 avec interrupteur					
Multiprise en aluminium anodisé prises de courant B/F, 16 A interrupteur éclairé vert à 2 pôles, sur la face avant en face de l'entrée de câble, code d'interrupteur : 2S câble d'alimentation fixe de 2 m avec fiche B/F coudée	3	328,0	ar/no	B6000.02S03.02.020	1597 0601 0800
	3	328,0	no/no	B6000.02S03.22.020	1597 0601 0900
	6	460,0	ar/no	B6000.02S06.02.020	1597 0601 1000
	6	460,0	no/no	B6000.02S06.22.020	1597 0601 1100
	9	592,0	ar/no	B6000.02S09.02.020	1597 0601 1200
	9	592,0	no/no	B6000.02S09.22.020	1597 0601 1300
	12	724,0	ar/no	B6000.02S12.02.020	1597 0601 1400
	12	724,0	no/no	B6000.02S12.22.020	1597 0601 1500

ar = argent / no = noir

[1] La longueur décrit la longueur totale du profilé, y compris les équerres de fixation | [2] Couleur du profilé / couleur des prises de courant

Taxe de vente légal. | Des modifications techniques et des erreurs d'impression sont réservées. | Illustrations similaires.

Description	Prises de courant	Longueur[1] [mm]	Couleur[2]	APSA-ID	N° de commande
APSA 6000 avec interrupteur sur le devant					
Multiprise en aluminium anodisé prises de courant B/F, 16 A interrupteur éclairé vert à 2 pôles, côté frontal en face de l'entrée de câble, code d'interrupteur : 3S câble d'alimentation fixe de 2 m avec fiche B/F coudée	3	284,0	ar/no	B6000.03S03.02.020	1597 0601 1600
	3	284,0	no/no	B6000.03S03.22.020	1597 0601 1700
	6	416,0	ar/no	B6000.03S06.02.020	1597 0601 1800
	6	416,0	no/no	B6000.03S06.22.020	1597 0601 1900
	9	548,0	ar/no	B6000.03S09.02.020	1597 0601 2000
	9	548,0	no/no	B6000.03S09.22.020	1597 0601 2100
	12	680,0	ar/no	B6000.03S12.02.020	1597 0601 2200
	12	680,0	no/no	B6000.03S12.22.020	1597 0601 2300
APSA 6000 avec 2 interrupteurs et 2 circuits commutés circuits électriques					
Multiprise en aluminium anodisé prises de courant B/F, 16 A interrupteur éclairé 2 pôles rouge pour les prises rouges interrupteur éclairé vert à 2 pôles pour les prises vertes câble d'alimentation fixe de 2 m avec fiche B/F coudée	2 + 2	438,0	no/no	B6.Sg2Sr2.221312.020	1597 0601 2400
	3 + 3	526,0	no/no	B6.Sg3Sr3.221312.020	1597 0601 2500
APSA 6000 avec 2 interrupteurs et 2 circuits commutés circuits électriques					
Multiprise en aluminium anodisé prises de courant B/F, 16 A interrupteur éclairé 2 pôles rouge pour les prises rouges interrupteur éclairé vert à 2 pôles pour les prises vertes câble d'alimentation fixe de 2 m avec fiche B/F coudée	2 + 2	438,0	no/no	B6.Sg2Sg2.220202.020	1597 0601 2600
	3 + 3	526,0	no/no	B6.Sg3Sg3.220202.020	1597 0601 2700

ar = argent / no = noir
[1] La longueur décrit la longueur totale du profilé, y compris les équerres de fixation | [2] Couleur du profilé / couleur des prises de courant
Taxe de vente légal. | Des modifications techniques et des erreurs d'impression sont réservées. | Illustrations similaires.

EVOline®
APSA 7000
EVOline®
APSA 7000
EVOline®
APSA 7000

EVOline® APSA 7000

APSA 7000

Nourice de connexion pour armoires serveurs

L'APSA 7000 a été spécialement conçu pour les développé pour l'installation dans des armoires de serveurs 19 a été conçu pour. La possibilité d'un montage horizontal et vertical fait de lui, avec un encombrement d'une unité de hauteur (1U = 44,5 mm), un bloc de connexion idéal dans un rack de serveur, pouvant être monté de manière universelle. Disponible entre autres en noir ou en gris, avec prises de courant de sécurité de différentes couleurs, prises de courant pour appareils froids ou avec interrupteurs et disjoncteurs bipolaires. La plinthe APSA 7000 est toujours livrée avec un kit comprenant deux équerres de fixation et huit vis. Il est également possible d'obtenir un angle de rotation qui, sans desserrer les vis, peut être tourné à tout moment dans une autre position à 90° en appuyant sur un bouton.

Surfaces disponibles

Argent

Noir

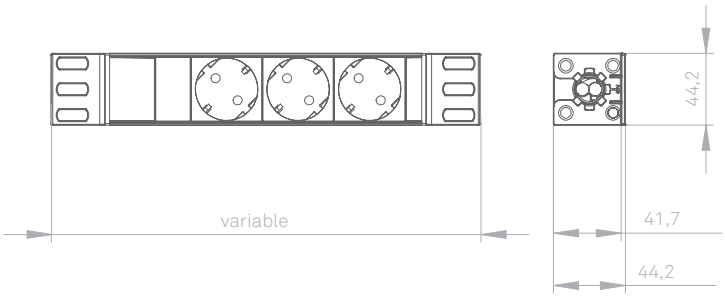

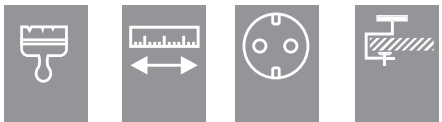

EVOline® APSA 7000

Description	Angle	Prises de courant	Longueur[1] [mm]	Couleur[2]	APSA-ID	N° de commande
APSA 7000 B/F						
Bâti de prises multiples 19 en aluminium anodisé Prises de courant B/F, 16 A câble d'alimentation fixe de 2 m avec fiche B/F coudée y compris 2 équerres de fixation et 8 vis cruciformes PZ 1	L	7	482,6	ar/gr	B7000.00007.03.020	1597 0700 4000
	L	7	482,6	no/no	B7000.00007.22.020	1597 0700 4200
	L	8	482,6	ar/gr	B7000.00008.03.020	1597 0700 4100
	L	8	482,6	no/no	B7000.00008.22.020	1597 0700 4300
APSA 7000 B/F						
Bâti de prises multiples 20,7 en aluminium anodisé Prises de courant B/F, 16 A câble d'alimentation fixe de 2 m avec fiche B/F coudée y compris 2 équerres de fixation et 8 vis cruciformes PZ 1	L	9	526,6	ar/gr	B7000.00009.03.02052	1597 0700 4400
	L	9	526,6	no/no	B7000.00009.22.02052	1597 0700 4500
APSA 7000 B/F avec interrupteur						
Bâti de prises multiples 19 en aluminium anodisé prises de courant B/F, 16 A interrupteur éclairé 2 pôles rouge câble d'alimentation fixe de 2 m avec fiche B/F coudée y compris 2 équerres de fixation et 8 vis cruciformes PZ 1	L	7	482,6	ar/gr	B7000.00S07.03.020	1597 0700 4600
	L	7	482,6	no/no	B7000.00S07.22.020	1597 0700 4700
	C	8	482,6	ar/gr	B7000.00S08.03.020	1597 0700 4800
	C	8	482,6	no/no	B7000.00S08.22.020	1597 0700 4900
APSA 7000 B/F avec disjoncteur						
Bâti de prises multiples 19 en aluminium anodisé prises de courant B/F, 16 A Disjoncteur de protection de ligne 2 pôles, caractéristique B câble d'alimentation fixe de 2 m avec fiche B/F coudée y compris 2 équerres de fixation et 8 vis cruciformes PZ 1	L	5	482,6	ar/gr	B7000.0LS05.03.020	1597 0700 5000
	L	5	482,6	no/no	B7000.0LS05.22.020	1597 0700 5100

L = long / C = court / gr = gris / ar = argent / no = noir

[1] La longueur décrit la longueur totale du profilé, y compris les équerres de fixation | [2] Couleur du profilé / couleur des prises de courant

Taxe de vente légal. | Des modifications techniques et des erreurs d'impression sont réservées. | Illustrations similaires.

Description	Angle	Prises de courant	Longueur[1] [mm]	Couleur[2]	APSA-ID	N° de commande
APSA 7000 B/F avec interrupteur FI						
Bâti de prises multiples 19 en aluminium anodisé	L	5	482,6	ar/gr	B7000.0FI05.03.020	1597 0700 5200
Prises de courant B/F, 16 A Disjoncteur différentiel 25 A 30mA type A, câble d'alimentation fixe de 2 m avec fiche B/F coudée y compris 2 équerres de fixation et 8 vis cruciformes PZ 1	L	5	482,6	no/no	B7000.0FI05.22.020	1597 0700 5300
APSA 7000 B/F avec interrupteur FI/LS						
Bâti de prises multiples 19 en aluminium anodisé	L	5	482,6	ar/gr	B7000.0FL05.03.020	1597 0700 5400
Prises de courant B/F, 16 A interrupteur FI/LS, 16 A, 30 mA câble d'alimentation fixe de 2 m avec fiche B/F coudée y compris 2 équerres de fixation et 8 vis cruciformes PZ 1	L	5	482,6	no/no	B7000.0FL05.22.020	1597 0700 5500
APSA 7000 B/F avec connecteur powered by GST18						
Bâti de prises multiples 19 en aluminium anodisé	L	7	482,6	ar/gr	B7002.00007.03.000	1597 0700 5600
Prises de courant B/F, 16 A, alimentation par l'avant connecteur powered by GST18 y compris 2 équerres de fixation et 8 vis cruciformes PZ 1	L	7	482,6	no/no	B7002.00007.22.000	1597 0700 5700
APSA 7000 B/F avec fiche powered by GST18 et interrupteur						
Bâti de prises multiples 19 en aluminium anodisé	L	6	482,6	ar/gr	B7002.00S06.03.000	1597 0700 5800
prises de courant B/F, 16 A interrupteur éclairé 2 pôles rouge alimentation par l'avant connecteur powered by GST18 y compris 2 équerres de fixation et 8 vis cruciformes PZ 1	L	6	482,6	no/no	B7002.00S06.22.000	1597 0700 5900

L = long / C = court / gr = gris / ar = argent / no = noir
[1] La longueur décrit la longueur totale du profilé, y compris les équerres de fixation | [2] Couleur du profilé / couleur des prises de courant
Taxe de vente légal. | Des modifications techniques et des erreurs d'impression sont réservées. | Illustrations similaires.

Description	Angle	Prises de courant	Longueur[1] [mm]	Couleur[2]	APSA-ID	N° de commande
APSA 7000 B/F avec prise d'appareil froid C14						
Bâti de prises multiples 19 en aluminium anodisé	L	7	482,6	ar/gr	B7003.00007.03.000	1597 0700 6000
Prises de courant B/F, 16 A alimentation en façade par fiche pour appareils froids C14, 10 A y compris 2 équerres de fixation et 8 vis cruciformes PZ 1	L	7	482,6	no/no	B7003.00007.22.000	1597 0700 6100
APSA 7000 B/F avec prise d'appareil froid C14 et interrupteur						
Bâti de prises multiples 19 en aluminium anodisé	L	6	482,6	ar/gr	B7003.00S06.03.000	1597 0700 6200
Prises de courant B/F, 16 A, interrupteur éclairé 2 pôles rouge, alimentation en façade par fiche pour appareils froids C14, 10 A y compris 2 équerres de fixation et 8 vis cruciformes PZ 1	L	6	482,6	no/no	B7003.00S06.22.000	1597 0700 6300
APSA 7000 prises d'appareils froids C13 avec prise d'appareil froid C14						
Bâti de prises multiples 19 en aluminium anodisé	L	9	482,6	ar/no	W7302.00009.02.000	1597 0700 3300
Prises d'appareils froids C13, 10 A alimentation par l'avant par prise pour appareils froids C14, 10 A y compris 2 équerres de fixation et 8 vis cruciformes PZ 1	L	9	482,6	no/no	W7302.00009.22.000	1597 0700 3400
APSA 7000 prises d'appareils froids C13 avec prise d'appareil froid C14 et interrupteur						
Bâti de prises multiples 19 en aluminium anodisé	L	9	482,6	ar/no	W7302.00S09.02.000	1597 0700 3500
prises d'appareils froids C13, 10 A interrupteur éclairé 2 pôles rouge alimentation par la face avant, prise pour appareils froids C14, 10 A y compris 2 équerres de fixation et 8 vis cruciformes PZ 1	L	9	482,6	no/no	W7302.00S09.22.000	1597 0700 3600

L = long / C = court / gr = gris / ar = argent / no = noir
[1] La longueur décrit la longueur totale du profilé, y compris les équerres de fixation | [2] Couleur du profilé / couleur des prises de courant
Taxe de vente légal. | Des modifications techniques et des erreurs d'impression sont réservées. | Illustrations similaires.

Description	Angle	Prises de courant	Longueur[1] [mm]	Couleur[2]	APSA-ID	N° de commande
APSA 7000 prises pour appareils froids C19/16A						
Bâti de prises multiples 19 en aluminium anodisé Prises d'appareils froids C19, 16 A Câble d'alimentation fixe de 2 m avec fiche B/F coudée y compris 2 équerres de fixation et 8 vis cruciformes PZ 1	L	6	482,6	ar/no	W9000.00006.02.000	1597 0700 3700
APSA 7000 prises d'appareils froids C19/16A avec prise d'appareil froid C20/16A						
Bâti de prises multiples 19 en aluminium anodisé Prises d'appareils froids C19, 10 A alimentation à l'avant par des prises pour appareils froids C20, 16 A y compris 2 équerres de fixation et 8 vis cruciformes PZ 1	L	5	482,6	ar/no	W9001.00005.02.000	1597 0700 3900
APSA Jeu d'écrous pour cage						
Pour le montage des blocs multiprises 7000 dans les armoires de serveurs. 4 pièces par set						9450 0000 3400

L = long / C = court / gr = gris / ar = argent / no = noir
[1] La longueur décrit la longueur totale du profilé, y compris les équerres de fixation | [2] Couleur du profilé / couleur des prises de courant
Taxe de vente légal. | Des modifications techniques et des erreurs d'impression sont réservées. | Illustrations similaires.

EVOline

EVOline® WirelessCharger

QCharger

Chargement invisible du téléphone portable

Avec le QCharger, tous les appareils compatibles wireless peuvent être rechargés. Le montage a lieu sous la table ou la surface de travail - de sorte que la station de charge est invisible - ou encore comme insert pour les ouvertures standard de Ø 80 mm. L'appareil à charger est simplement placé au centre de l'emplacement correspondant - le minimalisme à l'état pur.

DisQ

Chargement inductif simple

Le DisQ charge tous les appareils qui prennent en charge le chargement sans fil avec une puissance allant jusqu'à 15 W. Grâce à l'aimant intégré le DisQ adhère aux terminaux compatibles et assure un positionnement parfait par rapport à la bobine de charge.

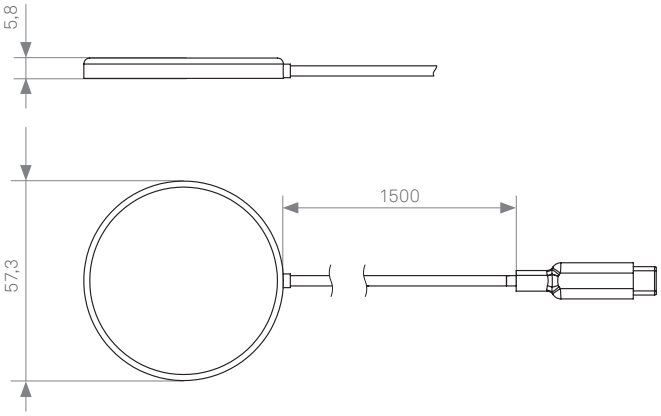

Un transformateur d'alimentation séparé avec une connexion USB-C est nécessaire pour la fonction.

Description	Illustration	Réalisation	N° de commande
QCharger Chargeur sans fil pour appareils à induction. Pour l'intégration dans le plan de travail de la table ou le montage dans des ouvertures de table de Ø 80 mm. Grâce à l'aimant intégré, les appareils appropriés se connectent et se centrent d'eux-mêmes et le processus de chargement commence immédiatement. Consommation électrique : 5 V / 2 A ; 9 V / 2,22 A Puissance de sortie (inductive) : max. 15 W Fonctions de protection : Surtension, surintensité, court-circuit, température Compatibilité : WPC Qi2.0 Câble noir de 1,5 m, avec prise USB C et adaptateur secteur USB C		Alimentation USB avec fiche Euro Alimentation USB avec jeu de connecteurs universels (EU, AU/CN, US, UK)	1599 0911 2800 1599 0912 3800
DisQ Chargeur sans fil avec câble recouvert de tissu. Grâce à l'aimant intégré, les appareils appropriés se connectent et se centrent d'eux-mêmes et le processus de chargement commence immédiatement. In : DC 5 V / 3 A DC 9 V / 2 A Out : max. 15 W Câble noir de 1,5 m, avec prise USB C, sans bloc d'alimentation diamètre : 58 mm hauteur : 6 mm			1599 0912 9400

Chargement sans fil par induction

- couplage inductif entre l'émetteur (station de charge) et le récepteur (téléphone portable)
- Indépendant du fabricant:
  charge tout appareil doté de la fonction de charge par induction (l'appareil doit être centré et à plat au-dessus de la bobine être placé)
- La bobine de charge n'est active que s'il y a une connexion à l'appareil à charger
- Veuillez noter que : La fonction de chargement peut être entravée par des housses ou des parties saillantes du boîtier (p. ex. caméras).

Des modifications techniques et des erreurs d'impression sont réservées. | Illustrations similaires.

reddot design award
winner 2011

Ausgezeichnet mit dem 1. Preis
Universal Home: Product Design
2011
Designpreis des Landes
Nordrhein-Westfalen

Designpreis
Deutschland
2011
NOMINIERT

interior
innovation
award
2011
Winner

Ausgezeichnet mit der
IENA Goldmedaille

universal design award 2010

universal design consumer favorite 2010

DOBRY WZÓR
2012

Plug / Plug Fix / PlugMini Fix

Prise mobile empêchée risques de trébuchement

La fiche extra-plate Plug s'insère facilement derrière n'importe quel meuble. Son mécanisme d'articulation intelligent transforme la poignée en levier - la fiche peut ainsi être retirée de la prise sans aucun effort. Même si vous tirez sur le câble, la fiche se libère sans être endommagée. La prise EVOline a remporté de nombreux prix pour son ergonomie intelligente et son design minimaliste.

Fiche séparée pour le raccordement à des câbles à 3 fils.

Plug

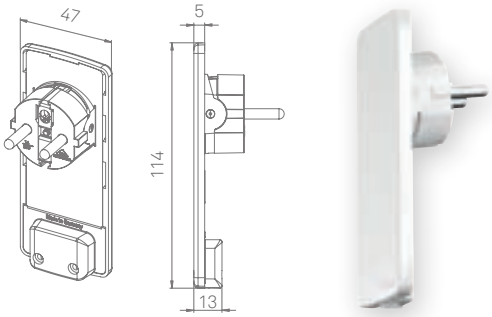

PlugMini

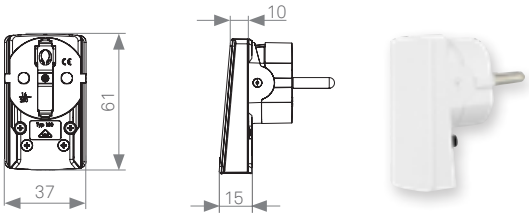

Avec câble et accouplement installés ou prise multiple.

Plug Fix

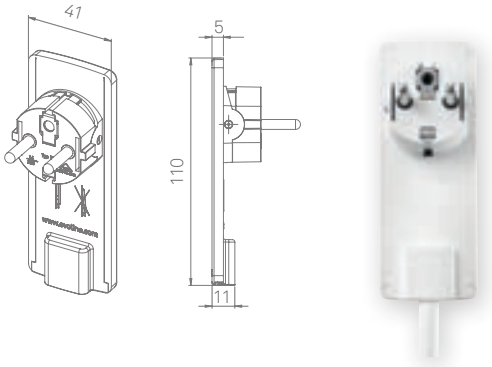

PlugMini Fix

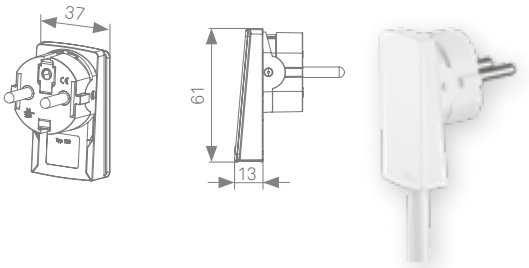

EVOline® Plug | Plug Fix | PlugMini | PlugMini Fix

Description	Illustration	Réalisation	N° de commande
Plug Prise avec protection de contact extra plate avec face prise mobile Pour section du câble de 0,75 mm – à 1,5 mm² 250 V / 16 A		noir blanc	1510 0000 0100* 1510 0000 0300*
PlugFix Prise protection de contact extra plate avec face prise mobile, Prise triple Express, 250 V / 16 A		noir, avec câble 1,5 m blanc, avec câble 1,5 m	1510 0015 6100* 1510 0015 6300*
PlugFix Prise protection de contact extra plate avec face prise mobile, Connecteur d'accouplement 250 V / 16 A		noir, avec câble 3 m noir, avec câble 1,5 m blanc, avec câble 3 m blanc, avec câble 1,5 m	1510 0030 5100* 1510 0015 5100* 1510 0030 5300* 1510 0015 5300*
PlugFix Prise protection de contact extra plate avec face prise mobile, Connecteur enfichable 250 V / 16 A		Connecteur noir 1,5 m câble et jack WAGO WINSTA noir 1,5 m câble et jack	1510 0015 2100* 1510 0015 8100*
PlugFix Prise protection de contact extra plate avec face prise mobile et câble de raccordement 250V/16 A	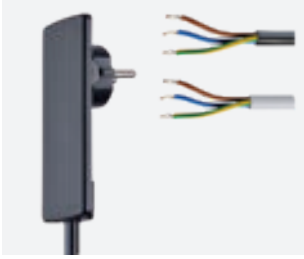	noir, avec câble 1,5 m blanc, avec câble 1,5 m	1510 0015 1100* 1510 0015 1300*

Des modifications techniques et des erreurs d'impression sont réservées. | Illustrations similaires.

Description	Illustration	Réalisation	N° de commande
PlugMini Type de connecteur E + F 16 A, 3 x 1,5 mm² par exemple: Allemagne Fiche de contact de mise à la terre très petite et plate avec face de fiche mobile.		noir blanc	1513 0000 0100* 1513 0000 0300*
PlugMiniFix Type de connecteur E + F 16 A, 3 x 1,5 mm² par exemple: Allemagne Fiche de contact de mise à la terre très petite et plate avec face de fiche mobile.		noir, avec câble 1,5 m blanc, avec câble 1,5 m Powered by GST18 noir, 1,5 m câble et jack	1512 0015 1100* 1512 0015 1300* 1512 0015 2100*

***Quantité minimale de commande: 20 pièces**

Des modifications techniques et des erreurs d'impression sont réservées. | Illustrations similaires.

ECO
switch

RESET
OFF

PD
QC 3.0

EVOline Modules

Modulaire pour une configurabilité maximale

Nos profilés peuvent être configurés librement selon vos souhaits. Une variété de modules sont disponibles à cet effet. Nous proposons une large gamme de prises internationales, de modules de données, de multimédia et de protection ainsi que des interrupteurs et des boutons.

Chargeur interchangeable 27 ou 65 W

Modules interchangeables en électricité

Le chargeur interchangeable avec port USB-C (27W ou 65W) est idéal pour tout bureau et espace public tel que les écoles, où les appareils sont régulièrement branchés et débranchés. Si nécessaire, il suffit de le retirer à l'aide de l'outil de déverrouillage inclus et d'insérer une nouvelle unité de charge. Après le remplacement, vous pouvez à nouveau utiliser le nouveau chargeur d'échange immédiatement. Le module s'adapte à tous les profilés EVOline. Choisissez entre un noir élégant ou un blanc intemporel pour répondre à vos besoins individuels.

50mm Module interchangeable

Modules interchangeables de données et de multimédia

Vos besoins d'utilisation sont aussi flexibles que vous. Si les exigences d'utilisation sur le lieu de travail changent au fil du temps, les modules de données et les câbles peuvent être remplacés sans qu'il soit nécessaire de retirer la multiprise au préalable. Bien entendu, vous pouvez également échanger les modules entre les profils. Il y a à votre disposition différentes prises de câble, boutons, connexions multimédias telles que USB ou HDMI.

EVOline® Prises de courant

Dans les tableaux ci-dessous, vous comprendrez quelle prise est utilisée et dans quel pays.
Dans certains pays, il peut y avoir des différences singulières.

Prise murale VDE (CEE 7/3) **230 V, 16 A**	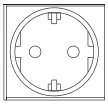	Prise Type F, E+F, C	Allemagne, Algérie, Andorre, Arménie, Bosnie-Herzégovine, Bulgarie, Estonie, Finlande, Géorgie, Grèce, Islande, Croatie, Lettonie, Lituanie, Luxembourg.
Prise murale (CEE 7/5) **230V, 16 A**		Prise Type F, E+F, C	France, Belgique, Cameroun, Mali, Maroc, Pologne, Slovaquie, République tchèque, Tunisie
Prise murale (BS 1363) **230 V, 15 A ou 5 A**	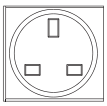	Prise Type G	Grande-Bretagne, Bahreïn, Brunei, Hong-kong, Indonésie, Irlande, Qatar, Kenya, Koweït, Malaisie, Malte, Maurice, Nigeria, Oman, Arabie Saoudite, Zimbabwe, Singapour, les Émirats arabes unis, Chypre
Prise murale (SEV, 1011) **230 V, 10 A, T13**	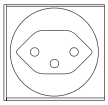	Prise Type J, C	Suisse, Liechtenstein
Prise murale (SEV, 1011) **230 V, 16 A, T23**	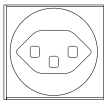	Prise Type J, C	Suisse, Liechtenstein
Prise murale (DS 608842 - D1) **230V, 13 A**	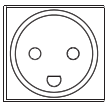	Prise Type K, C	Danemark, Groenland
Prise murale (CEI 23-16 - VII) **230 V, 15 A ou 10 A**		Prise Type L, C	Italie, Chili, Cuba
Prise murale (AS 3112) **230V, 10 A**		Prise Type I	Australie, Nouvelle-Zélande, Papouasie-Nouvelle-Guinée, diverses îles du Sud
Prise murale (NEMA 5-15) **120 V, 15 A**		Prise Type B	Les États-Unis d'Amérique, l'Équateur, le Canada, Cuba, la Jamaïque, le Japon, le Mexique, le Paraguay, le Pérou, les Philippines, Taïwan, le Vénézuela, diverses îles des Caraïbes

Tous les modules porteurs de courant ne peuvent être commandés qu'intégrés.

EVOline® Prises de courant

Description	Illustration	N° de commande et modèle[2]	Dock / R-Dock	Dock Square	FlipTop Push	FrameDock	One	Port	Port Push	U- & V-Dock	Up
Prise 0 °, 16 A avec protection contre les contacts, VDE pour type de prise : F, C, E+F Dimension de montage : 50 x 50 mm		9330 0090 0000 noir - noir	●	●		●	●			●	●
		9330 0200 0000 noir - rouge	●	●		●				●	●
		9330 5450 0000 noir - blanc	●	●		●	●			●	●
		9331 7560 0000 blanc- blanc	●	●		●	●			●	●
Prise 0°, 16 A avec protection contre les contacts, VDE pour type de prise : F, C, E+F Dimension de montage : 50 x 50 mm		9330 8130 0000 noir encadrement plastique laqué couleur inox (ALANOX®)	●								
Prise 60 °, 16 A avec protection contre les contacts, VDE pour type de prise : F, C, E+F Dimension de montage : 50 x 50 mm		9330 1050 0000 noir - noir	●	●	●	●		●	●	●	●
		9330 1430 0000 noir - rouge	●	●	●	●		●	●	●	●
		9330 5460 0000 noir - blanc	●	●	●	●		●	●	●	●
		9332 3700 0000 blanc - blanc	●	●	●	●		●	●	●	●
Prise 90°, 16 A avec protection contre les contacts, VDE pour type de prise : F, C, E+F Dimension de montage 50 x 50 mm		9330 1260 0000 noir - noir	●	●		●				●	●
		9330 1500 0000 noir - rouge	●	●		●				●	●

[2] Modèle: couleur du cadre - couleur du pot.
Des modifications techniques et des erreurs d'impression sont réservées. | Illustrations similaires.
Tous les modules porteurs de courant ne peuvent être commandés qu'intégrés.

Description	Illustration	N° de commande et modèle[2]	/ Dock /	R-Dock /	Dock Square /	FlipTop Push /	FrameDock /	One /	Port /	Port Push /	U- & V-Dock /	Up /
Prise 0°, 16 A avec protection contre les contacts, FR/BE/PL France, Belgique, Pologne Pour type de prise : E, C, E+F Dimension de montage : 50 x 50 mm		9330 0250 0000 noir - noir	●	●		●	●			●	●
		9331 1810 0000 noir - blanc	●	●		●	●			●	●
		9331 6920 0000 blanc - blanc	●	●		●	●			●	●
Prise 60°, 16 A avec protection contre les contacts, FR/BE/PL France, Belgique, Pologne Pour type de prise : E, C, E+F Dimension de montage : 50 x 50 mm		9330 1060 0000 noir - noir	●	●	●	●		●	●	●	●
		9332 1650 0000 noir - blanc	●	●	●	●		●	●	●	●
		9332 2580 0000 blanc - blanc	●	●	●	●		●	●	●	●
Prise 0 °, 10 A/16 A avec protection contre les contacts, IT Italie Pour type de prise : L, C Dimension de montage : 25 x 50 mm		9331 3180 0000 noir	●	●	●	●		●	●	●	●

[2] Modèle: couleur du cadre - couleur du pot.
Des modifications techniques et des erreurs d'impression sont réservées. | Illustrations similaires.
Tous les modules porteurs de courant ne peuvent être commandés qu'intégrés.

EVOline® Prises de courant

Description	Illustration	N° de commande et modèle[2]	Dock / R-Dock	Dock Square	FlipTop Push	FrameDock	One	Port	Port Push	U- & V-Dock	Up
Prise 0°, 10 A **sans protection de contact, CH** Suisse Pour type de prise : J, C Dimension de montage : 50 x 50 mm		9330 1100 0000 noir - noir	●	●		●	●			●	●
		9330 1480 0000 noir - rouge	●	●		●				●	●
		9331 9920 0000 blanc - blanc	●	●		●	●			●	●
Prise 0°, 16 A **sans protection de contact, CH** Suisse Pour type de prise : J, C Dimension de montage : 50 x 50 mm		9330 1010 0000 noir - noir	●	●		●	●			●	●
		9330 1710 0000 noir - rouge	●	●		●				●	●
		9332 1210 0000 blanc - blanc	●	●		●	●				
Prise 60°, 10 A **sans protection de contact, CH** Suisse Pour type de prise : J, C Dimension de montage : 50 x 50 mm		9330 1110 0000 noir - noir	●	●	●	●		●	●	●	●
		9330 1490 0000 noir - rouge	●	●	●	●		●	●	●	●
Prise 60°, 16 A **sans protection de contact, CH** Suisse Pour type de prise : J, C Dimension de montage : 50 x 50 mm		9330 1070 0000 noir - noir	●	●	●	●		●	●	●	●
		9330 1450 0000 noir - rouge	●	●	●	●		●	●	●	●
Prise 270°, 10 A **sans protection de contact, CH** Suisse Pour type de prise : J, C Dimension de montage : 50 x 50 mm		9330 1280 0000 noir - noir	●	●		●				●	●
		9330 1550 0000 noir - rouge	●	●		●				●	●

[2] Modèle: couleur du cadre - couleur du pot.
Des modifications techniques et des erreurs d'impression sont réservées. | Illustrations similaires.
Tous les modules porteurs de courant ne peuvent être commandés qu'intégrés.

Description	Illustration	N° de commande et modèle[2]	/ Dock /	R-Dock /	Dock Square /	FlipTop Push /	FrameDock /	One /	Port /	Port Push /	U- & V-Dock /	Up /
Prise 270°, 16 A sans protection de contact, CH Suisse Pour type de prise : J, C Dimension de montage : 50 x 50 mm		9330 1290 0000 noir - noir	●	●		●				●	●
		9330 1520 0000 noir - rouge	●	●		●				●	●
Prise 0°, 13 A avec protection contre les contacts, DK Danemark, Standard Pour type de prise : K, C Dimension de montage : 50 x 50 mm		9330 1020 0000 noir - noir	●	●	●	●	●			●	●
		9332 1230 0000 blanc - blanc	●	●	●	●	●			●	●
Prise 60°, 13 A avec protection contre les contacts, DK Danemark, Standard Pour type de prise : K, C Dimension de montage : 50 x 50 mm		9330 1080 0000 noir - noir	●	●	●	●		●	●	●	●
Prise 240°, 13 A avec protection contre les contacts, DK Danemark, Standard Pour type de prise : K, C Dimension de montage : 50 x 50 mm		9330 7190 0000 noir - noir	●	●	●	●		●	●	●	●

[2] Modèle: couleur du cadre - couleur du pot.
Des modifications techniques et des erreurs d'impression sont réservées. | Illustrations similaires.
Tous les modules porteurs de courant ne peuvent être commandés qu'intégrés.

EVOline® Prises de courant

Description	Illustration	N° de commande et modèle[2]	Dock / R-Dock	Dock Square	FlipTop Push	FrameDock	One	Port	Port Push	U- & V-Dock	Up
Prise 0°, 13 A avec protection contre les contacts, GB Grande Bretagne sans sécurité. Pour type de prise : G Dimension de montage : 50 x 50 mm		9332 0530 0000 noir - noir	●	●	●	●	●	●	●	●	●
		9332 2220 0000 blanc - blanc	●	●		●	●			●	●
Prise 0 ° avec protection contre les contacts, GB Grande Bretagne Avec sécurité intégrée Pour type de prise : G Dimension de montage : 50 x 50 mm		9332 0560 0000 noir - noir; 3,15 A	●	●		●	●			●	●
		9332 2250 0000 blanc -blanc; 3,15 A	●	●		●	●			●	●
		9332 0590 0000 noir - noir; 5 A	●	●		●	●			●	●
		9332 2280 0000 blanc - blanc; 5 A	●	●		●	●			●	●
Prise 45°, 13 A avec protection contre les contacts, GB Grande Bretagne sans sécurité. Pour type de prise : G Dimension de montage : 50 x 50 mm		9332 0540 0000 noir - noir	●	●		●		●	●	●	●
		9332 2230 0000 blanc - blanc	●	●		●		●	●	●	●
Prise 45° avec protection contre les contacts, GB Grande Bretagne Avec sécurité intégrée Pour type de prise : G Dimension de montage : 50 x 50 mm		9332 0570 0000 noir - noir; 3,15 A	●	●		●		●	●	●	●
		9332 2260 0000 blanc - blanc; 3,15 A	●	●		●		●	●	●	●
		9332 0600 0000 noir - noir; 5 A	●	●		●		●	●	●	●
		9332 2290 0000 blanc - blanc; 5 A	●	●		●		●	●	●	●

[2] Modèle: couleur du cadre - couleur du pot.
Des modifications techniques et des erreurs d'impression sont réservées. | Illustrations similaires.
Tous les modules porteurs de courant ne peuvent être commandés qu'intégrés.

Description	Illustration	N° de commande et modèle[2]	/ Dock / R-Dock	/ Dock Square	/ FlipTop Push	/ FrameDock	/ One	/ Port	/ Port Push	/ U- & V-Dock	/ Up /
Prise 90°, 13 A avec protection contre les contacts, GB Grande Bretagne sans sécurité. Pour type de prise : G Dimension de montage : 75 x 50 mm incl. plaque de distance**: 25 mm		9330 4430 9000 noir - noir		●			●	●		●	
Prise 90 ° avec protection contre les contacts, GB Grande Bretagne Avec sécurité intégrée Pour type de prise : G Dimension de montage : 75 x 50 mm incl. plaque de distance**: 25 mm		9330 4450 9000 noir - noir; 3,15 A		●			●	●		●	
		9330 4470 9000 noir - noir; 5 A		●			●	●		●	
Prise 225°, 13 A avec protection contre les contacts, GB Grande Bretagne sans sécurité. Pour type de prise : G Dimension de montage : 50 x 50 mm		9332 2750 0000 noir - noir		●						●	
		9332 3810 0000 blanc - blanc		●						●	
Prise 225° avec protection contre les contacts, GB Grande Bretagne Avec sécurité intégrée Pour type de prise : G Dimension de montage : 50 x 50 mm		9332 2760 0000 noir - noir; 3,15 A		●						●	
		9332 3820 0000 blanc - blanc - blanc; 3,15 A		●						●	
		9332 2770 0000 noir - noir; 5 A		●						●	
		933238300000 blanc - blanc - blanc; 5 A		●						●	

[2] Modèle: couleur du cadre - couleur du pot.
Des modifications techniques et des erreurs d'impression sont réservées. | Illustrations similaires.
Tous les modules porteurs de courant ne peuvent être commandés qu'intégrés.

EVOline® Prises de courant

Description	Illustration	N° de commande et modèle[2]	Dock / R-Dock	Dock Square	FlipTop Push	FrameDock	One	Port	Port Push	U- & V-Dock	Up
Prise 0°, 10 A **Sans protection de contact, AUS** Australie Pour type de prise : I Dimension de montage : 50 x 50 mm		9330 5240 0000 noir - noir	●	●		●	●			●	●
Prise 270°, 10 A **Sans protection de contact, AUS** Australie Pour type de prise : I Dimension de montage : 50 x 50 mm	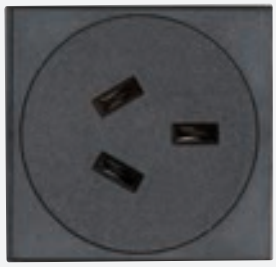	9330 5890 0000 noir - noir						●	●		●
Prise 0 °, 10 A Sortie inclinée **Sans protection de contact, AUS** Australie Pour type de prise : I, ne convient pas pour prises en angle Dimension de montage : 75 x 50 mm		9330 4010 0000 noir - noir						●			

[2] Modèle: couleur du cadre - couleur du pot.
Des modifications techniques et des erreurs d'impression sont réservées. | Illustrations similaires.
Tous les modules porteurs de courant ne peuvent être commandés qu'intégrés.

Description	Illustration	N° de commande et modèle[2]	/ Dock /	R-Dock /	Dock Square /	FlipTop Push /	FrameDock /	One /	Port /	Port Push /	U- & V-Dock /	Up /
Prise 0°, 15 A **Avec protection de contact,** **USA/CAN** USA, Canada Pour type de prise : B Dimension de montage : 50 x 50 mm		9332 3640 6600 noir - noir	●	○	●	●	●	●	○	●	○	
Prise 60°, 15 A **Avec protection de contact,** **USA/CAN** USA, Canada Pour type de prise : B Dimension de montage : 50 x 50 mm		9332 3650 6600 noir - noir	●	○	●	●		●	○	●	○	
Prise 0 °, 15 A **Sortie inclinée** **Avec protection de contact et couvercle à charnière,** **USA/CAN** USA, Canada Pour type de prise : B ne convient pas pour prises en angle Dimension de montage : 75 x 50 mm		9332 3630 6600 noir - noir						●				

○ Aucun produit listé UL. Demander la faisabilité individuellement.

[2] Modèle: couleur du cadre - couleur du pot.
Des modifications techniques et des erreurs d'impression sont réservées. | Illustrations similaires.
Tous les modules porteurs de courant ne peuvent être commandés qu'intégrés.

EVOline® Prises de courant

Description	Illustration	N° de commande et modèle[2]	Dock / R-Dock	Dock Square	FlipTop Push	FrameDock	One	Port	Port Push	U- & V-Dock	Up
Connecteur 16 A Snap in comme sortie de courant Dimension de montage : 25 x 50 mm	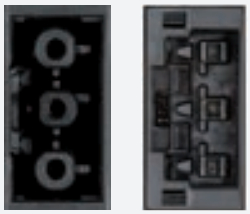	Powered by GST18 (jack) 9330 8990 0000 noir	●	●		●				●	
		WAGO WINSTA MIDI (jack) 9330 8970 0000 noir	●	●		●				●	
Chargeur USB-A 10,5 W chargeur USB Type A, 5 V / 2,1 A; max 10,5 W convient uniquement pour l'alimentation Tension d'entreé: 100–240 VAC Dimension de montage 25 × 50 mm		9332 5460 0000 noir ou blanc	●	●	●	●		●	●	●	●
Chargeur USB-C 10,5 W chargeur USB Type C, 5 V / 2,1 A; max 10,5 W convient uniquement pour l'alimentation Tension d'entreé: 100–240 VAC Dimension de montage 25 × 50 mm		9332 5470 0000 noir ou blanc	●	●	●	●		●	●	●	●
Chargeur USB-AC 10,5 W chargeur USB Type A & Type C, 5 V / 2,1 A; max 10,5 W convient uniquement pour l'alimentation Tension d'entreé: 100–240 VAC		9332 5620 0000 noir ou blanc					●				
Chargeur USB-AC 18 W chargeur USB Type A & Type C, 5 V / 3 A; 9 V / 2 A; max. 18 W. convient uniquement pour l'alimentation Tension d'entreé: 100–240 VAC Dimension de montage 25 × 50 mm		9332 9000 0000 noir ou blanc	●	●	●	●		●	●	●	●

[2] Modèle: couleur du cadre - couleur du pot.
Des modifications techniques et des erreurs d'impression sont réservées. | Illustrations similaires.
Tous les modules porteurs de courant ne peuvent être commandés qu'intégrés.

Description	Illustration	N° de commande et modèle[2]	/ Dock / R-Dock	/ Dock Square	/ FlipTop Push	/ FrameDock	/ One	/ Port	/ Port Push	/ U- & V-Dock	/ Up /
Chargeur USB-CC 18 W chargeur USB Type C & Type C, 5 V / 3 A; 9 V / 2 A; max. 18 W. convient uniquement pour l'alimentation Tension d'entreé: 100–240 VAC Dimension de montage 25 × 50 mm		9332 9010 0000 noir ou blanc	●	●	●	●		●	●	●	●
USB-AC Charger 65 W Chargeur USB Type A & Type C, convient uniquement pour l'alimentation. Port USB A QC 3.0 (Quick Charge): 5 V / 3 A (15 W) ; 9 V / 2 A (18 W) 12 V / 1,5 A (18 W) Port USB C PD (Power Delivery): 5 V / 3 A (15 W) ; 9 V / 3 A (27 W) 12 V / 3 A (36 W) ; 15 V / 3 A (45 W) ; 20 V / 3,25 A (65 W) puissance totale maximale, occupée individuellement : 65 W USB A + C : 5 V / 2,2 A (11 W) max. puissance totale maximale, doublement occupé : 22 W Protection contre la surcharge, la décharge profonde, protection contre les surcharges et les courts-circuits Dimension de montage 50 × 50 mm		9332 7320 0000 noir	●	●	●	●		●	●	●	

[2] Modèle: couleur du cadre - couleur du pot.
Des modifications techniques et des erreurs d'impression sont réservées. | Illustrations similaires.
Tous les modules porteurs de courant ne peuvent être commandés qu'intégrés.

Description	Illustration	N° de commande et modèle[2]	Dock / R-Dock	Dock Square	FlipTop Push	FrameDock	One	Port	Port Push	U- & V-Dock	Up
USB-C chargeur interchangeable 27W Chargeur Type C, convient uniquement pour l'alimentation. Remplacement du chargeur possible à tout moment grâce à un outil spécial. Port USB C PD (Power Delivery): 5 V / 3 A (15 W); 9 V / 3 A (27 W) 12 V / 2,25 A (27 W); 15 V / 1,8 A (27 W) puissance totale maximale: 27 W Protocoles de chargement pris en charge: USB C PD, QC4; USB C PD PPS Protection contre la surcharge, la décharge profonde, protection contre les surcharges et les courts-circuits Dimension de montage 40 × 50 mm		9332 8430 0000 noir ou blanc	●	●	●	●		●	●	●	
USB-C chargeur interchangeable 65 W Chargeur Type C, convient uniquement pour l'alimentation. Remplacement du chargeur possible à tout moment grâce à un outil spécial. Port USB C PD (Power Delivery): 5 V / 3 A (15 W); 9 V / 3 A (27 W) 12 V / 3 A (36 W); 15 V / 3 A (45 W); 20 V / 3 A (60 W) puissance totale maximale: 65 W Protocoles de chargement pris en charge: USB C PD, QC4; USB C PD PPS Protection contre la surcharge, la décharge profonde, protection contre les surcharges et les courts-circuits Dimension de montage 75 × 50 mm		9332 8440 0000 noir ou blanc	●	●	●	●		●	●	●	

[2] Modèle: couleur du cadre - couleur du pot.
Des modifications techniques et des erreurs d'impression sont réservées. | Illustrations similaires.
Tous les modules porteurs de courant ne peuvent être commandés qu'intégrés.

EVOline® Raccordements au réseau

Exemple d'installation : :
Module de raccordement au réseau avec
câble, PlugMini Fix et dérivation avec eurocoupleur,
monté sur le One avec Module d'extension DisQ.
Avec bloc d'alimentation supplémentaire.

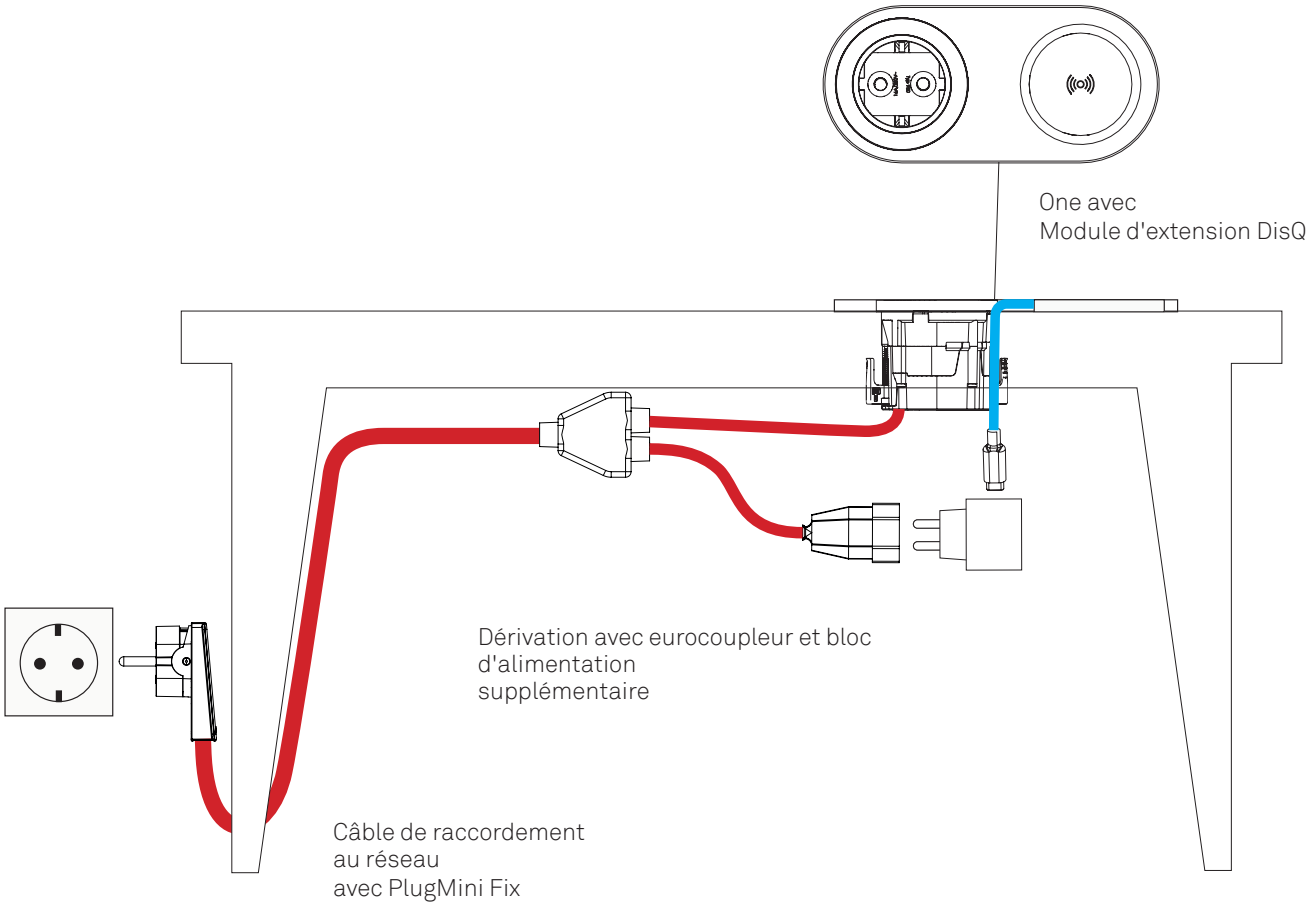

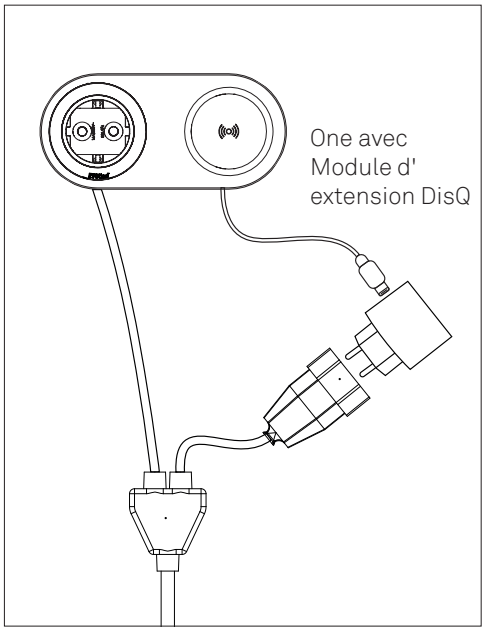

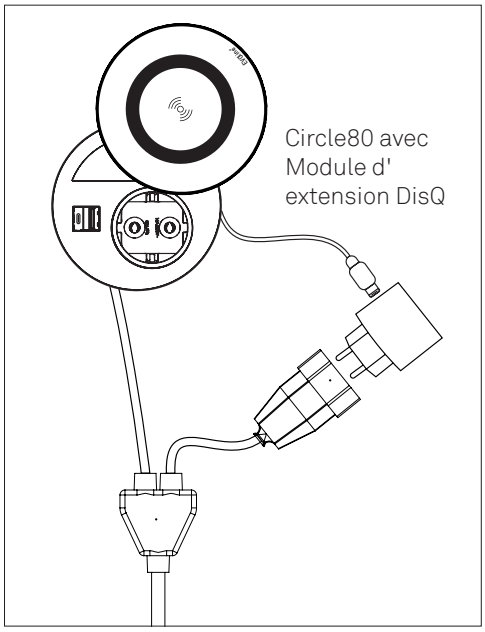

EVOline® Raccordements au réseau

Description	Illustration	N° de commande et modèle	/ Dock / R-Dock	/ Dock Square	/ FlipTop Push	/ FrameDock	/ One	/ Port	/ Port Push	/ U- & V-Dock	/ Up /
Module de raccordement réseau avec câble avec PlugFix Type E+F 16 A, 3 × 1,5 mm² p.ex. Allemagne Contact de protection ultra-plat Prise d'angle avec partie enfichage		9331 0890 0000 Longueur câble 3m, noir	●	●	●	●	●	●	●	●	●
		9331 5510 0000 Longueur câble 3m, blanc	●	●	●	●	●	●	●	●	●
		Prolongation câble par mètre	●	●	●	●	●	●	●	●	●
		Dérivation supplémentaire 0,2 m avec eurocoupleur, noir	●	●	●	●	●	●	●	●	●
Module de raccordement réseau avec câble avec PlugMiniFix Type E + F 16 A, 3 x 1,5 mm² par exemple: Allemagne Fiche de contact de mise à la terre très petite et plate avec face de fiche mobile.		9332 4800 0000 Longueur câble 3m, noir	●	●	●	●	●	●	●	●	●
		9332 4810 0000 Longueur câble 3m, blanc	●	●	●	●	●	●	●	●	●
		Prolongation câble par mètre	●	●	●	●	●	●	●	●	●
		Dérivation supplémentaire 0,2 m avec eurocoupleur, noir	●	●	●	●	●	●	●	●	●
Module de raccordement réseau avec câble et contact de protection-connecteur coudé Type E+F 16 A, 3 × 1,5 mm² p.ex. Allemagne, France Belgique, Pologne		9330 2020 0000 Longueur câble 3m, noir	●	●	●	●	●	●	●	●	●
		9332 2670 0000 Longueur câble 3m, blanc	●	●	●	●	●	●	●	●	●
		Prolongation câble par mètre	●	●	●	●	●	●	●	●	●
Module de raccordement réseau avec câble et prise avec sécurité de contact Type J 3 × 1,5 mm² p.ex. Suisse		9330 2030 0000 10 A, Longueur câble3 m	●	●	●	●	●	●	●	●	●
		9332 5370 0000 10 A, avec fusible à fil fin, Longueur câble3 m	●	●	●	●	●	●	●	●	●
		9330 2040 0000 16 A, Longueur câble 3 m,	●	●	●	●	●	●	●	●	●
		Prolongation câble par mètre	●	●	●	●	●	●	●	●	●

Des modifications techniques et des erreurs d'impression sont réservées. | Illustrations similaires.

Description	Illustration	N° de commande et modèle	/ Dock /	R-Dock /	Dock Square /	FlipTop Push /	FrameDock /	One /	Port /	Port Push /	U- & V-Dock /	Up /
Module de raccordement réseau avec câble & interrupteur de surcharge Type J (T12) Interrupteur de surcharge réinitialisable 3 x 1,5 mm² p.ex. Suisse		9332 1090 0000 Longueur câble 3 m, monté sur le produit	●	●	●	●	●	●	●	●	●
		Prolongation câble par mètre	●	●	●	●	●	●	●	●	●
Module de raccordement réseau avec câble et contact de protection-connecteur coudé Type G, 13 A, 3 × 1,5 mm² p.ex. Grande Bretagne		9330 2070 0000 Longueur câble 3m	●	●	●	●	●	●	●	●	●
		Prolongation câble par mètre	●	●	●	●	●	●	●	●	●
Module de raccordement réseau avec câble et contact de protection-connecteur coudé Type K 13 A, 3 × 1,5 mm² p.ex. Danemark, Standard		9330 2050 0000 Longueur câble 3m, noir	●	●	●	●	●	●	●	●	●
		Prise9330 2060 0000, déjà codage informatique, longueur câble 3m noir	●	●	●	●	●	●	●	●	●
		Prolongation câble par mètre	●	●	●	●	●	●	●	●	●
Module de raccordement réseau avec câble et prise de protection contact Type L 16 A, 3 × 1,5 mm² p.ex. Italie		9330 2080 0000 Longueur câble 3m, noir	●	●	●	●	●	●	●	●	●
		Prolongation câble par mètre	●	●	●	●	●	●	●	●	●
		Dérivation supplémentaire 0,2 m avec eurocoupleur, noir	●	●	●	●	●	●	●	●	●
Module de raccordement réseau avec câble et prise de protection contact Type B 115 V, 15 A, AWG 14 p.ex. USA, Canada (UL/CSA)		9330 9160 6600 Longueur câble 3m, noir	●	○	○	●	○	●	○	●	○
		Prolongation de câble sur demande	●	●	●	●	●	●	●	●	●

Des modifications techniques et des erreurs d'impression sont réservées. | Illustrations similaires.

EVOline® Raccordements au réseau

Description	Illustration	N° de commande et modèle	Dock / R-Dock	Dock Square	FlipTop Push	FrameDock	One	Port	Port Push	U- & V-Dock	Up
Module de raccordement réseau avec câble et prise de protection contact Type B 10 A. 3 × 1,5 mm² p.ex. Australie		9330 9130 0000 Longueur câble 3m, noir	●	●	●	●	●	●	●	●	●
		Prolongation de câble sur demande	●	●	●	●	●	●	●	●	●
Module de raccordement réseau avec câble et embouts 16 A, 3 × 1,5 mm²		9330 9510 0000 Longueur câble 3m, noir	●	●	●	●	●	●	●	●	●
		Prolongation câble par mètre	●	●	●	●	●	●	●	●	●
		Dérivation supplémentaire 0,2 m avec eurocoupleur, noir	●	●	●	●	●	●	●	●	●
Module de raccordement réseau avec câble et connecteur prise 16 A, 3 × 1,5 mm² Longueur câble 3m Couleur : noir		9330 8420 0000 Fiche mâle Powered by GST18 sans verrouillage	●	●	●	●	●	●	●	●	●
		9331 2490 0000 Fiche mâle Powered by GST18 avec verrouillage	●	●	●	●	●	●	●	●	●
		Prolongation câble par mètre	●	●	●	●	●	●	●	●	●
		Dérivation supplémentaire 0,2 m avec eurocoupleur, noir	●	●	●	●	●	●	●	●	●
		9332 6170 0000 Fiche mâle Powered by GST15 (Mini) avec verrouillage	●	●	●	●	●	●	●	●	●
		Prolongation câble par mètre	●	●	●	●	●	●	●	●	●
		Dérivation supplémentaire 0,2 m avec eurocoupleur, noir	●	●	●	●	●	●	●	●	●
		9330 8440 0000 Fiche mâle WAGO WINSTA MIDI sans verrouillage	●	●	●	●	●	●	●	●	●
		Prolongation câble par mètre	●	●	●	●	●	●	●	●	●
		Dérivation supplémentaire 0,2 m avec eurocoupleur, noir	●	●	●	●	●	●	●	●	●

Des modifications techniques et des erreurs d'impression sont réservées. | Illustrations similaires.

Description	Illustration	N° de commande et modèle	/ Dock /	R-Dock /	Dock Square /	FlipTop Push /	FrameDock /	One /	Port /	Port Push /	U- & V-Dock /	Up /
		9332 1940 0000 Fiche mâle WAGO WINSTA MINI sans verrouillage	●	●	●	●	●	●	●	●	●	
		Prolongation câble par mètre	●	●	●	●	●	●	●	●	●	
		Dérivation supplémentaire 0,2 m avec eurocoupleur, noir	●	●	●	●	●	●	●	●	●	
Module de sortie de câble avec câble et connecteur prise 16 A, 3 × 1,5 mm² Longueur câble 3m Couleur : noir		9330 5810 0000 Fiche femelle Powered by GST18 sans verrouillage	●	●	●	●		●	●	●		
		9331 2500 0000 Fiche femelle Powered by GST18 avec verrouillage	●	●	●	●		●	●	●		
		9332 6180 0000 Fiche femelle Powered by GST15 (Mini) avec verrouillage	●	●	●	●		●	●	●		
		9330 5830 0000 Fiche femelle WAGO WINSTA MIDI sans verrouillage	●	●	●	●		●	●	●		
Connecteur prise, à 3 pôles Prise Snap in, monté dans le bouchon de fin Couleur : noir	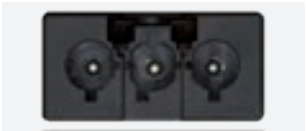	9330 2680 0000 Fiche mâle Powered by GST18	●	●		●				●		
		9330 2660 0000 Fiche mâle WAGO WINSTA MIDI	●	●		●				●		
Connecteur prise, à 3 pôles Jack Snap in, monté dans le bouchon de fin Couleur : noir		9330 8960 0000 Fiche femelle Powered by GST18	●	●		●				●		
		9330 8940 0000 Fiche femelle WAGO WINSTA MIDI	●	●		●				●		

Des modifications techniques et des erreurs d'impression sont réservées. | Illustrations similaires.

Description	Illustration	Réalisation	N° de commande
Bloc d'alimentation 65 W* **avec prise euro** Entrée: 230 V CA, 50/60 Hz Sortie I: Connexion USB-A: 5 V / 2,1 A (10,5 W) Sortie II: Connexion USB-C Power Delivery: 5 V / 3 A (15 W), 9 V / 3 A (27 W), 12 V / 3 A (36 W), 15 V / 3 A (45 W), 20 V / 3,25 A (65 W) Capable de charger deux appareils en même temps (port USB-C et 2.1 Un port USB-A), puissance totale maximale de 65 W. Protection contre les surcharges, les décharges profondes, les surcharges et les courts-circuits couleur: noir Dimensions: 107 x 70 x 29 mm			6599 0912 3900
Bloc d'alimentation 20 W* **avec USB C et prise européenne** Entrée: 230 V AC, 50/60 Hz Sorties : Connecteur USB-C : 5 V / 3 A (15 W); 9 V / 2,22 A (20 W); 12 V / 1,67 A (20 W) Protection contre les surcharges, les décharges profondes, les surcharges et les courts-circuits couleur: noir Dimensions: 76 x 30 x 30 mm			6599 0913 5200

* Le bloc d'alimentation charge généralement tous les produits courants. En raison du grand nombre de fournisseurs et d'appareils, la fonction ne peut pas être garantie dans tous les cas.

Des modifications techniques et des erreurs d'impression sont réservées. | Illustrations similaires.

Description	Illustration	Réalisation	N° de commande
Bloc d'alimentation 20 W* **avec prise euro** Entrée: 230 V CA, 50/60 Hz Sortie I: Connexion USB-A Quick Charge: 5 V / 3,0 A (15 W) Sortie II: Connexion USB-C Power Delivery: 5 V / 3 A (15 W), 9 V / 2,22 A (20 W), 12 V / 1,67 A (20 W) Capable de charger deux appareils en même temps (port USB-C et un port USB-A), puissance totale maximale de 20 W. Protection contre les surcharges, les décharges profondes, les surcharges et les courts-circuits couleur: noir Dimensions: 69 x 45 x 45 mm			6599 0913 0900
Alimentation universelle 30 W * **avec adaptateurs internationaux** Prises US, AU / CN, UK et EU Entrée: 100 à 240 V CA, 50/60 Hz Sortie I: Connexion USB-A Quick Charge: 5 V / 3 A (15 W); 9 V / 3 A (27 W) 12 V / 2,5 A (30 W); 20 V / 1,5 A (30 W) Sortie II: Connexion USB-C Power Delivery: 5 V / 3 A (15 W); 9 V / 3 A (27 W), 12 V / 2,5 A (30 W); 15 V / 2 A (30 W) 20 V / 1,5 A (30 W) Capable de charger deux appareils en même temps (port USB-C et un port USB-A), puissance totale maximale de 30 W. Protection contre les surcharges, les décharges profondes, les surcharges et les courts-circuits couleur: noir Dimensions: 97 x 44 x 36 mm			1599 0913 2000

* Le bloc d'alimentation charge généralement tous les produits courants. En raison du grand nombre de fournisseurs et d'appareils, la fonction ne peut pas être garantie dans tous les cas.

Des modifications techniques et des erreurs d'impression sont réservées. | Illustrations similaires.

Description	Illustration	Réalisation	N° de commande
Câble de charge USB C Connecteur C - Connecteur C prend en charge Power Delivery (PD3) jusqu'à 100 W Puce E-Marker pour 20 V / 5 A couleur : noir Longueur : 1 m			6599 0912 5600
Câble de charge et de données USB A 3.0 Fiche A - Fiche A jusqu'à USB SuperSpeed : 10 V /2,1 A Transmission de données : jusqu'à 5 Gbit/s couleur : noir Longueur : 1 m			6599 0912 6800

Des modifications techniques et des erreurs d'impression sont réservées. | Illustrations similaires.

EVOline® Modules de données

Description	Illustration	N° de commande et modèle	Dock / R-Dock	Dock Square	FlipTop Push	FrameDock	FrameDock Hide	Port	Port Push	U- & V-Dock	Up
Connecteurs de données RJ45 Reichle & De-Massari Avec câble et prise/jack Dimension de montage : 25 x 50 mm		9331 2150 0000 RJ45 Cat. 6, blindage 0,2 m câble, jack	●		●				●		
		9330 7860 0000 RJ45 Cat. 6, blindage 3 m câble, prise	●		●				●		
		9331 0020 0000 RJ45 Cat. 6A, blindage 3 m câble, prise	●		●				●		
Connecteurs de données RJ45 Reichle & De-Massari Sortie inclinée Avec champ d'inscription Avec câble et prise Dimension de montage : 50 x 50 mm		9331 8200 0000 RJ45 Cat. 6, blindage 0,2 m câble, jack						●	●		
		9330 6140 0000 RJ45 Cat. 6, Blindage 3 m câble prise						●	●		
		9331 0030 0000 RJ45 Cat. 6A, Blindage 3 m câble prise						●	●		
2 x Connecteurs de données RJ45 Reichle & De-Massari Sortie inclinée avec champ d'inscription Avec câble et prise/jack Dimension de montage : 50 x 50 mm		9331 2590 0000 RJ45 Cat. 6, blindage 0,2 m câble, jack						●	●		
		9330 1230 0000 RJ45 Cat. 6, blindage 3 m câble, prise						●	●		
		9331 0040 0000 RJ45 Cat. 6A, blindage 3 m câble, prise						●	●		

Des modifications techniques et des erreurs d'impression sont réservées. | Illustrations similaires.

Description	Illustration	N° de commande et modèle	/ Dock / R-Dock	/ Dock Square	/ FlipTop Push	/ FrameDock	/ FrameDock Hide	/ Port	/ Port Push	/ U- & V-Dock	/ Up /
2 x Adaptateur modulaire RJ45 ELBRO Adaptateur modulaire, 1:1 blindé Dimension de montage : 25 x 50 mm		9330 8410 0000 RJ45 Cat. 6, blindé	●		●						
		9331 4080 0000 RJ45 Cat. 6, A blindé	●		●						
Adaptateur modulaire RJ45 ELBRO Sortie inclinée avec champ d'inscription. Adaptateur modulaire, 1:1 blindé Dimension de montage : 50 x 50 mm		9330 5880 0000 RJ45 Cat. 6, blindé						●		●	
		9331 4090 0000 RJ45 Cat. 6, A blindé						●		●	
2 x Adaptateur modulaire RJ45 ELBRO Sortie inclinée avec champ d'inscription. Adaptateur modulaire, 1:1 blindé Dimension de montage : 50 x 50 mm		9330 3920 0000 RJ45 Cat. 6, blindé						●		●	
		9331 4100 0000 RJ45 Cat. 6A blindé						●		●	
2 x Adaptateur modulaire RJ45 ELBRO Adaptateur modulaire, 1:1 blindé Angle de 90 ° Dimension de montage : 25 x 50 mm		9331 4870 0000 RJ45 Cat. 6 blindé	●							●	

Des modifications techniques et des erreurs d'impression sont réservées. | Illustrations similaires.

Description	Illustration	N° de commande et modèle	Dock / R-Dock	Dock Square	FlipTop Push	FrameDock	FrameDock Hide	Port	Port Push	U- & V-Dock	Up
Raccordement VGA Jack HDD à 15 pôles avec raccordement à visser Dimension de montage : 25 x 50 mm		9330 0810 0000 avec 3 m de câble et prise	●		●				●		
Raccordement VGA Jack HDD à 15 pôles avec raccordement à visser Sortie inclinée Avec champ d'inscription Dimension de montage : 50 x 50 mm		9330 2370 0000 avec 3 m de câble et prise						●	●		
Jacks de raccordement audio 1 x prise jack stéréo 3,5 mm avec prise Dimension de montage : 25 x 50 mm		9330 0910 0000 avec 3 m de câble et prise	●		●				●		
Jacks de raccordement audio 1 x prise jack stéréo 3,5 mm avec prise Sortie inclinée, avec champ d'inscription Dimension de montage : 50 x 50 mm		9330 2460 0000 avec 3 m de câble et prise	●					●	●		

Des modifications techniques et des erreurs d'impression sont réservées. | Illustrations similaires.

Description	Illustration	N° de commande et modèle	/ Dock / R-Dock	/ Dock Square	/ FlipTop Push	/ FrameDock	/ FrameDock Hide	/ Port	/ Port Push	/ U- & V-Dock	/ Up /
Raccordement HDMI Jack HDMI avec contacts dorés Dimension de montage : 25 x 50 mm		9331 8940 0000 Jack HDMI 2.0 avec 0,2 m de câble et jack	●		●						
		9332 2800 0000 Jack HDMI 2.0 avec 3 m de câble et prise	●		●						
Raccordement HDMI Jack HDMI avec contacts dorés Sortie inclinée, avec champ d'inscription Dimension de montage : 50 x 50 mm		9331 8950 0000 Jack HDMI 2.0 avec 0,2 m de câble et jack						●		●	
		9332 2810 0000 Jack HDMI 2.0 avec 3 m de câble et prise						●		●	
Jack de raccordement DisplayPort Pour transfert conforme des signaux numériques , DP1.2 Dimension de montage : 25 x 50 mm		9331 7510 0000 avec 0,4 m de câble et jack	●		●						
Jack de raccordement DisplayPort Pour transfert conforme des signaux numériques , DP1.2 Sortie inclinée avec champ d'inscription. Dimension de montage : 50 x 50 mm		9331 7520 0000 avec 0,4 m de câble et jack						●		●	

Des modifications techniques et des erreurs d'impression sont réservées. | Illustrations similaires.

Description	Illustration	N° de commande et modèle	Dock / R-Dock	Dock Square	FlipTop Push	FrameDock	FrameDock Hide	Port	Port Push	U- & V-Dock	Up
Raccordement USB A Pour la connexion de données de périphériques USB disponibles dans le commerce. USB 3.0 : max. 5 Gbit/s de données Dimensions de montage: 25 × 50 mm		9331 8620 0000 avec 0,2 m de câble et jack	●		●				●		
		9331 1450 0000 avec 1 m câble USB prise USB 3.0 Type A	●		●				●		
		avec 3 m câble USB prise USB 3.0 Type A	●		●				●		
Raccordement USB A Pour la connexion de données de périphériques USB disponibles dans le commerce. USB 3.0 : max. 5 Gbit/s de données Dimensions de montage: 50 × 50 mm		9331 8630 0000 avec 0,2 m de câble et jack						●	●		
		9331 1460 0000 avec 1 m câble USB prise USB 3.0 Type A						●	●		
		avec 3 m câble USB prise USB 3.0 Type A						●	●		

Des modifications techniques et des erreurs d'impression sont réservées. | Illustrations similaires.

Description	Illustration	N° de commande et modèle	/ Dock / R-Dock	/ Dock Square	/ FlipTop Push	/ FrameDock	/ FrameDock Hide	/ Port	/ Port Push	/ U- & V-Dock	/ Up /
Raccordement USB C Convient pour l'alimentation en courant et en données. USB PD (Power Delivery) : 5 A / max. 100 watts USB 3.1 Gen2 : max. 10 Gbit/s de données Dimensions de montage: 25 × 50 mm		9332 6390 0000 avec 1 m de câble et fiche	●			●				●	
Raccordement USB C Convient pour l'alimentation en courant et en données. USB PD (Power Delivery) : 5 A / max. 100 watts USB 3.1 Gen2 : max. 10 Gbit/s de données Dimensions de montage: 50 × 50 mm		9332 6410 0000 avec 1 m de câble et fiche						●		●	
2x Raccordement USB C Convient pour l'alimentation en courant et en données. USB PD (Power Delivery) : 5 A / max. 100 watts USB 3.1 Gen2 : max. 10 Gbit/s de données Dimensions de montage: 50 × 50 mm		9332 6420 0000 avec 1 m de câble et fiche						●		●	

Des modifications techniques et des erreurs d'impression sont réservées. | Illustrations similaires.

Description	Illustration	N° de commande et modèle	/ Dock / R-Dock	/ Dock Square	/ FlipTop Push	/ FrameDock	/ FrameDock Hide	/ Port	/ Port Push	/ U- & V-Dock	/ Up /
Raccordement audio / bouton poussoir 1× prise jack stéréo 3,5 mm 1× bouton poussoir, sans potentiel Tension d'utilisation : 24 $V_{AC/DC}$ Courant de fonctionnement : 10mA Sortie inclinée avec champ d'inscription. Dimension de montage : 50 x 50 mm		9331 9490 0000 Pri se jack Audio 3,5 mm avec câble 3 m et connecteur 3,5 mm bouton poussoir avec câble 3 m sans prise						●		●	
Jack audio et jack de données Reichle & De-Massari CAT6 1× prise jack stéréo 3,5 mm 1× jack de données avec câble. Sortie inclinée avec champ d'inscription. Dimension de montage : 50 x 50 mm		9330 7610 0000 Prise jack Audio 3,5 mm avec câble 3 m et connecteur 3,5 mm Données RJ45 Cat. 6 jack avec 3 m de câble (blindé) et prise RJ45						●		●	
Jack audio et jack de données Elbro 1× Cat.6 adaptateur modulaire, blindé. 1× prise jack stéréo 3,5 mm Sortie inclinée avec champ d'inscription. Dimension de montage : 50 x 50 mm		9330 7800 0000 Prise jack Audio 3,5 mm avec câble 3 m et connecteur 3,5 mm Données adaptateur modulaire RJ45 (sans câble)						●		●	

Des modifications techniques et des erreurs d'impression sont réservées. | Illustrations similaires.

Description	Illustration	N° de commande et modèle	/ Dock / R-Dock	/ Dock Square	/ FlipTop Push	/ FrameDock	/ FrameDock Hide	/ Port	/ Port Push	/ U- & V-Dock	Up /
Module sortie de câble		9331 3790 0000 Ø 8 mm	●			●		●		●	
1 mise en œuvre de câbles Couleur : noir		9331 0560 0000 Ø 12 mm	●			●		●		●	
Dimension de montage : 50 x 50 mm		9331 1670 0000 Ø 17 mm	●			●		●		●	
		Autres Ø sur demande									
Module sortie de câble		9331 3800 0000 Ø 8 mm	●			●		●		●	
2 mises en œuvre de câbles Couleur : noir		9331 1930 0000 Ø 12 mm	●			●		●		●	
Dimension de montage : 50 x 50 mm		Autres Ø sur demande									
Cable Guide Module		9331 3600 0000 Support pour 3 câbles pour le montage dans le profilé						●			
Support pour trois câbles 2× 8 mm 1× 12 mm Couleur : noir		1599 0912 8700 Support pour 3 câbles avec 2 trous à visser									
Dimension de montage : 25 × 50 mm											
Gamme de câbles		9332 6040 0000 câble HDMI 2.0	●	●	●	●	●	●	●	●	
3 m câble prise / prise		9331 3060 0000 câble VGA	●	●	●	●		●	●	●	
Autres modèles et longueurs de câbles sur demande		9331 3720 0000 câble audio stéréo	●	●	●	●		●	●	●	
		9331 1060 0000 câble Patch CAT6, blindé	●	●	●	●	●	●	●	●	
		9331 9810 0000 câble USB 3.0 (Type A)	●	●	●	●	●	●	●	●	

Des modifications techniques et des erreurs d'impression sont réservées. | Illustrations similaires.

EVOline® Conduit pour câble multimédia et donées

Description	Illustration	N° de commande et modèle	/ Dock / R-Dock	/ Dock Square	/ FlipTop Push	/ FrameDock	/ FrameDock Hide	/ Port	/ Port Push	/ U- & V-Dock	/ Up /
Appareils d'installation Profil avec plaque de couverture noire. Pour une extension ultérieure avec des modules complémentaires.	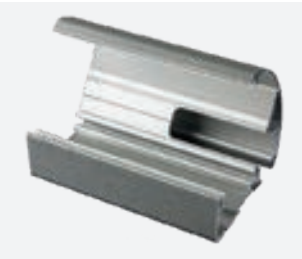	9330 7990 0000 Dimension : 15 mm	●			●		●		●	
		9330 5620 0000 Dimension : 25 mm	●			●		●		●	
		9330 5630 0000 Dimension : 50 mm	●			●		●		●	
		9330 5640 0000 Dimension : 75 mm	●			●		●		●	
		9330 5650 0000 Dimension : 100 mm	●			●		●		●	
		9330 6390 0000 Dimension : 150 mm	●			●		●		●	
Champ d'inscription Pour dénomination individuelle des modules. Dimension de montage : 15 x 50 mm		9330 9000 0000 noir	●	●	●	●		●	●	●	
Plaque de couverture Pour distance individuelle entre les modules apportant le courant Pas de modification ultérieure possible Ne peut être commandé séparément Couleur : noir		9330 0150 0000 Dimension : 5 x 50 mm	●	●	●	●		●	●	●	
		9330 7980 0000 Dimension : 15 x 50 mm	●	●	●	●		●	●	●	
		9330 0920 0000 Dimension : 25 x 50 mm	●	●	●	●		●	●	●	
		9330 0130 0000 Dimension : 50 x 50 mm	●	●	●	●		●	●	●	
		9330 0550 0000 Dimension : 75 x 50 mm	●	●	●	●		●	●	●	
		9330 0110 0000 Dimension : 100 x 50 mm	●	●	●	●		●	●	●	
		9330 7650 0000 Dimension : 150 x 50 mm	●	●	●	●		●	●	●	

Des modifications techniques et des erreurs d'impression sont réservées. | Illustrations similaires.

Description	Illustration	N° de commande et modèle	/ Dock / R-Dock	/ Dock Square	/ FlipTop Push	/ FrameDock	/ FrameDock Hide	/ Port	/ Port Push	/ U- & V-Dock	/ Up /
Commutateur allumé/éteint 230 V, à 2 pôles s'illumine en bleu. Pour la commutation de prises intégrées ou pour l'affectation externe. Dimension de montage : 50 × 50 mm		933 000 100 000	●	●	●	●		●	●	●	
Commutateur allumé/éteint "ECOswitch" 230 V, à 2 pôles s'illumine en vert. Avec le symbole "ECOswitch". Pour la commutation de prises intégrées ou pour l'affectation externe. Dimension de montage : 50 × 50 mm		9332 8030 0000	●	●	●	●		●	●	●	
Commutateur allumé/éteint 230 V, à 2 pôles s'illumine en bleu. Avec le symbole de la lampe. Pour la commutation de prises intégrées ou pour l'affectation externe. Dimension de montage : 50 × 50 mm		933 066 500 000	●	●	●	●			●	●	
Commutateur allumé/éteint 230 V, à 2 pôles s'illumine en bleu. Commutateur 90 °, tourné Avec symboles de la lampe Pour la commutation de prises intégrées ou pour l'affectation externe. Dimension de montage : 50 × 50 mm		9330 6660 0000		●				●	●		
1× bouton poussoir inox avec anneau LED bleu Bouton, sans potentiel Caractéristiques de commutation: 240 V ≃ / 3 A LED à raccorder séparément. Caractéristiques LED: 24 V ≃ / 7 mA Dimension de montage : 25 × 50 mm		933 193 000 000 avec contacts à visser 933 192 400 000 avec 3 m de câble sans prise	● ●	 ●	● ●	● ●		● ●		● ●	

Des modifications techniques et des erreurs d'impression sont réservées. | Illustrations similaires.

Description	Illustration	N° de commande et modèle	/ Dock / R-Dock	/ Dock Square	/ FlipTop Push	/ FrameDock	/ FrameDock Hide	/ Port	/ Port Push	/ U- & V-Dock	/ Up /
1× bouton poussoir inox avec anneau LED bleu, Sortie inclinée Bouton, sans potentiel Caractéristiques de commutation: 240 V ≃ / 3 A LED à raccorder séparément. Caractéristiques LED: 24 V ≃ / 7 mA; avec champ d'inscription Dimension de montage : 25×50 mm		933 193 200 000 avec contacts à visser 933 192 600 000 avec 3 m de câble sans prise						●			
2× bouton poussoir inox avec anneau LED bleu, Sortie inclinée Bouton, sans potentiel Caractéristiques de commutation: 240 V ≃ / 3 A LED à raccorder séparément. Caractéristiques LED: 24 V ≃ / 7 mA avec champ d'inscription Dimension de montage : 50×50 mm		933 193 300 000 avec contacts à visser 933 192 700 000 avec 3 m de câble sans prise						●			
Module KNX 4 voies alimentation en tension s'effectue via bornes à vis. Clavier 4 touches. noir Dimension de montage : 50×50 mm		9331 5470 0000	●	●	●	●		●	●	●	

Des modifications techniques et des erreurs d'impression sont réservées. | Illustrations similaires.

Description	Illustration	N° de commande et modèle	/ Dock / R-Dock	/ Dock Square	/ FlipTop Push	/ FrameDock	/ FrameDock Hide	/ Port	/ Port Push	/ U- & V-Dock	/ Up /
Interrupteur inverseur 10 AX - 250 V Dimension de montage: 50 × 50mm Couleurs : noir, blanc, aluminium A préciser lors de la commande.		9332 6260 0000 Câble de 3 m sans connecteur	●	●	●	●		●	●	●	●
Interrupteur de série 10 AX - 250 V Dimension de montage: 50 × 50mm Couleurs : noir, blanc, aluminium A préciser lors de la commande.		9332 6250 0000 Câble de 3 m sans connecteur	●	●	●	●		●	●	●	●
Bouton-poussoir 10 A - 250 V Dimension de montage: 50 × 50mm Couleurs : noir, blanc, aluminium A préciser lors de la commande.		9332 6270 0000 Câble de 3 m sans connecteur	●	●	●	●		●	●	●	●
Interrupteur de stores 10 A - 250 V Dimension de montage: 50 × 50mm Couleurs : noir, blanc, aluminium A préciser lors de la commande.		9332 6290 0000 Câble de 3 m sans connecteur	●	●	●	●		●	●	●	●
Bouton-poussoir de store 10 A - 250 V Dimension de montage: 50 × 50mm Couleurs : noir, blanc, aluminium A préciser lors de la commande.		9332 6280 0000 Câble de 3 m sans connecteur	●	●	●	●		●	●	●	●

Des modifications techniques et des erreurs d'impression sont réservées. | Illustrations similaires.

EVOline® Modules de protection

Description	Illustration	N° de commande et modèle	Dock / R-Dock	Dock Square	FlipTop Push	FrameDock	FrameDock Hide	Port	Port Push	U- & V-Dock	Up
Interrupteur différentiel RCD/RCCB à 2 pôles, caractéristique B Type A Dimension de montage: 100 x 50 mm		9330 0370 0000 Courant nominal: 25 A Courant nominal d'erreur: 30 mA	●		●	●		●		●	
		9330 8260 0000 Courant nominal: 16 A Courant nominal d'erreur: 10 mm	●		●	●		●		●	
Coupe-circuit À 2 pôles caractéristique B Dimension de montage: 100 x 50 mm		9330 1140 0000 Courant nominal: 10 A	●		●	●		●		●	
		9330 1150 0000 Courant nominal: 13 A	●		●	●		●		●	
		9330 0400 0000 Courant nominal: 16 A	●		●	●		●		●	
Prise de protection contre la surtension Avec LED pour indiquer la protection		1599 0910 4000 Powered by GST18	●	●	●	●		●	●	●	
		1599 0910 4100 WAGO WINSTA	●	●	●	●		●	●	●	
Détecteur de surcharge Nécessaire à partir de la 3e prise Pour Australie, 1 pôle Modèle : Interrupteur coulissant Dimension de montage : 25 × 50 mm		9330 5840 0000 Australie 10 A, 250 V	●	●	●	●		●	●	●	
Détecteur de surcharge Commutateur de surcharge rallumable, à 1 pôle Dimension de montage : 25 × 50 mm		9332 1080 0000 Suisse sécurité: 10 A, 230 V~	●	●	●	●		●	●	●	
		9332 0380 6600 USA (à partir de la 4ème prise) Sécurité 15 A, 125 V~	●	●	●	●		●	●	●	

Des modifications techniques et des erreurs d'impression sont réservées. | Illustrations similaires.

Description	Illustration	N° de commande et modèle	/ Dock / R-Dock	/ Dock Square	/ FlipTop Push	/ FrameDock	/ FrameDock Hide	/ Port	/ Port Push	/ U- & V-Dock	/ Up /
Module de raccordement réseau avec détecteur de surcharge Type J (T12) et détecteur de surcharge (10 A), ré-enclechement, 3 x 1,5 mm² par ex. Suisse		9332 1090 0000 longueur câble 3m monté sur le produit prise brancher	●	●	●	●		●	●	●	

Des modifications techniques et des erreurs d'impression sont réservées. | Illustrations similaires.

Échange de vos modules interchangeables

Aussi bien le FlipFlop Push que le FrameDock, Port Push et Dock Square peuvent être montés individuellement avec des modules de données et multimédias.

Si vous deviez changer les exigences d'utilisation sur le poste de travail dans le temps, des modules de données et des câbles peuvent être changés sans que le FlipFlop Push, le Frame Dock, le Port Push ou le Dock Square soient démontés auparavant.

Naturellement, vous pouvez aussi changer les modules entre les profils.

Le module interchangeable est résolu avec des moyens simples à partir du support. La voie pour un nouveau module interchangeable dans votre système
(ici FrameDock) est maintenant libre.

Assemblage de vos modules interchangeables

Vos attentes d'utilisation sont aussi flexibles que vous même. Afin que votre poste de travail soit toujours adapté à vous, vous pouvez changer nos modules interchangeables montables à tout moment par de nouveaux.

Modules isolés Module interchangeable

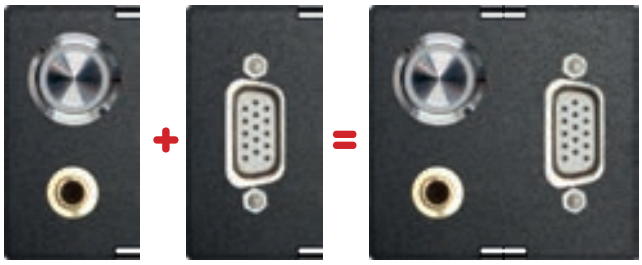

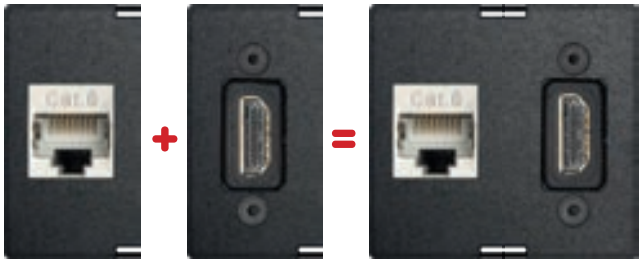

Exemples pour la configuration des modules interchangeables pour FlipTop *Push*, FrameDock et DockSquare

EVOline® Modules interchangeable

Description	Illustration	N° de commande et modèle	FlipTop Push /	FrameDock /	FrameDock Hide /	V-Dock /	Dock Square /	Port Push U-Dock /
Adaptateur modulaire ELBRO		9331 9010 0000 RJ45 Cat. Non blindé 6 jack sur jack (RJ45), sans câble	●	●	●	●	●	●
RJ45 sur RJ45, blindé 1:1 pour câble patch		9331 8090 0000 RJ45 Cat. blindé 6 jack sur jack (RJ45), sans câble	●	●	●	●	●	●
Module 1/2		9331 8290 0000 RJ45 Cat. blindé6A jack sur jack (RJ45), sans câble	●	●	●	●	●	●
Plaque de données avec jacks de données Reichle & De-Massari		9331 8420 0000 RJ45 Cat6 blindé 0,2m câble et jack	●	●		●	●	●
Avec câble		9331 8070 0000 RJ45 Cat6 blindé 3m câble et prise	●	●		●	●	●
Module 1/2		9331 8400 0000 RJ45 Cat6A blindé 3m câble et prise	●	●		●	●	●
		9332 6130 0000 RJ45 Cat. 6A, blindage 3 m câble et prise			●			
Plaque de données avec jacks de données Reichle & De-Massari		9331 8420 2200 RJ45 Cat6 blindé 0,2m câble et jack	●	●		●	●	
Avec câble		9331 8070 2200 RJ45 Cat6 blindé 3m câble et prise	●	●		●	●	
Module 1/1		9331 8400 2200 RJ45 Cat6A blindé 3m câble et prise	●	●		●	●	

Des modifications techniques et des erreurs d'impression sont réservées. | Illustrations similaires.

Description	Illustration	N° de commande et modèle	FlipTop Push	FrameDock	FrameDock Hide	V-Dock	Dock Square	Port Push	U-Dock
Jack de raccordement VGA Jack HDD à 15 pôles, avec raccordement à visser Module 1/2		9331 8550 0000 jack-jack (sans câble)	●	●		●	●	●	
		9331 8100 0000 avec 3m de câble et prise	●	●		●	●	●	
Jack de raccordement VGA Jack HDD à 15 pôles avec raccordement à visser Module 1/1		9331 8550 2200 jack-jack (sans câble)	●	●		●	●		
		9331 8100 2200 avec 3m de câble et prise	●	●		●	●		
Jack de raccordement audio 3,5 mm 1× prise jack stéréo 3,5 mm Module 1/2		9331 8220 0000 avec 3m de câble et jack	●	●		●	●	●	
		9331 8210 0000 3m de câble et prise	●	●		●	●	●	
Jack de raccordement audio 3,5 mm 1× prise jack stéréo 3,5 mm Module 1/1		9331 8220 2200 avec 3m de câble et jack	●	●		●	●		
		9331 8210 2200 3m de câble et prise	●	●		●	●		

Des modifications techniques et des erreurs d'impression sont réservées. | Illustrations similaires.

EVOline® Modules interchangeable

Description	Illustration	N° de commande et modèle	FlipTop Push /	FrameDock /	FrameDock Hide /	V-Dock /	Dock Square /	Port Push U-Dock /
Bouton poussoir inox avec anneau LED bleu Bouton, sans potentiel Caractéristiques de commutation: 240 V ≃ / 3 A LED à raccorder séparément Caractéristiques LED: 24 V ≃ / 7 mA Module 1/2		9331 8870 0000 raccordement à visser et anneau LED bleu 9331 8850 0000 3m de câble	● ● ●	● ● ●	● ● ●	● ● ●	● ● ●
Bouton poussoir inox avec anneau LED bleu Bouton, sans potentiel Caractéristiques de commutation: 240 V ≃ / 3 A LED à raccorder séparément Caractéristiques LED: 24 V ≃ / 7 mA Module 1/1		9331 8870 2200 raccordement à visser et anneau LED bleu 9331 8850 2200 3m de câble	● ● ●	● ● ●	● ● ●	● ● ●	
Jack audio et poussoir inox avec anneau LED bleu 1x prise jack stéreo 3,5 mm 1x Bouton, sans potentiel Caractéristiques de commutation: 240 V ≃ / 3 A LED à raccorder séparément Caractéristiques LED: 24 V ≃ / 7 mA Module 1/2		9331 8880 0000 Audio 3m câble Bouton 3 m de câble	● ● ●	● ● ●	● ● ●	● ● ●	● ● ●
Jack audio et poussoir inox avec anneau LED bleu 1x prise jack stéreo 3,5 mm 1x Bouton, sans potentiel Caractéristiques de commutation: 240 V ≃ / 3 A LED à raccorder séparément Caractéristiques LED: 24 V ≃ / 7 mA Module 1/1		9331 8880 2200 Audio 3m câble Bouton 3 m de câble	● ● ●	● ● ●	● ● ●	● ● ●	

Des modifications techniques et des erreurs d'impression sont réservées. | Illustrations similaires.

Description	Illustration	N° de commande et modèle	FlipTop Push	FrameDock	FrameDock Hide	V-Dock	Dock Square	Port Push	U-Dock
Jack de raccordement HDMI, VGA et audio Jack HDMI Avec contacts dorés Jack HDD à 15 pôles Prise jack stéréo Module 1/1		9332 5700 0000 HDMI 2.0, VGA, Audio: 3 m câble et prise	●	●		●	●		
		9332 6050 0000 HDMI 2.0, VGA, Audio: 0,2 m câble et prise jack	●	●		●	●		
Jack de raccordement audio 3,5 mm avec Cat. 6 jacks de données Reichle & De-Massari 1× prise jack stéréo 1× jack de données Module 1/2		9331 8680 0000 Audio jack de raccordement 3,5 mm 3 m câble et prise Données RJ45 Cat.6 blindé 3 m câble et prise	●	●		●	●	●	
Jack de raccordement audio 3,5 mm avec Cat. 6 jacks de données Reichle & De-Massari 1× prise jack stéréo 1× jackde données Module 1/1		9331 8680 2200 Audio jack de raccordement 3,5 mm 3 m câble et prise Données RJ45 Cat.6 blindé 3 m câble et prise	●	●		●	●		

Des modifications techniques et des erreurs d'impression sont réservées. | Illustrations similaires.

EVOline® Modules interchangeable

Description	Illustration	N° de commande et modèle	FlipTop Push	FrameDock	FrameDock Hide	V-Dock	Dock Square	Port Push	U-Dock
Jack de raccordement audio 3,5mm avec Cat. 6 jacks de données ELBRO 1× prise jack stéréo 1× adaptateur modulaire Cat.6 1:1 blindé pour câble patch Module 1/2		9331 8690 0000 Audio jack de raccordement 3,5 mm 3 m câble Données RJ45 Cat.6 blindé Adapteur modulaire	●	●		●	●	●	
		9331 0110 0000 Audio jack de raccordement 3,5 mm sans câble Données RJ45 Cat.6 blindé Adapteur modulaire	●	●		●	●	●	
Jack de raccordement audio 3,5mm avec Cat. 6 jacks de données ELBRO 1× prise jack stéréo 1× adaptateur modulaire Cat.6 Module 1/1		9331 8690 2200 Audio jack de raccordement 3,5 mm 3 m câble Données RJ45 Cat.6 blindé Adapteur modulaire	●	●		●	●		
		9332 0110 2200 Audio jack de raccordement 3,5 mm sans câble Données RJ45 Cat.6 blindé Adapteur modulaire	●	●		●	●		
Raccordement HDMI avec contacts dorés Module 1/2		9332 5480 0000 HDMI 2.0 jack-jack (sans câble)	●	●	●	●	●	●	
		9331 9540 0000 HDMI 2.0 avec 0,2 m de câble et jack	●	●	●	●	●	●	
		9332 2820 0000 HDMI 2.0 3 m de câble et prise	●	●	●	●	●	●	
Raccordement HDMI avec contacts dorés Module 1/1		9331 9540 2200 HDMI 2.0 avec 0,2 m de câble et jack	●	●	●	●	●		
		9332 2820 2200 HDMI 2.0 3m câble et prise	●	●	●	●	●		

Des modifications techniques et des erreurs d'impression sont réservées. | Illustrations similaires.

Description	Illustration	N° de commande et modèle	FlipTop Push	FrameDock	FrameDock Hide	V-Dock	Dock Square	Port Push	U-Dock
DisplayPort-jacks de raccordement DP 1.2 Module 1/2		9331 8140 0000 avec 0,4m de câble et jack	●	●	●	●	●	●	
DisplayPort-jacks de raccordement DP1.2 Module 1/1		9331 8140 2200 avec 0,4m de câble et jack	●	●	●	●	●		

Des modifications techniques et des erreurs d'impression sont réservées. | Illustrations similaires.

EVOline® Modules interchangeable

Description	Illustration	N° de commande et modèle	FlipTop Push /	FrameDock /	FrameDock Hide /	V-Dock /	Dock Square /	Port Push U-Dock /	
Jack de raccordement USB 3.0 USB 3.0 Type A Module 1/2		9331 8530 0000 jack-jack type A	●	●	●	●	●	●	
		9331 8650 0000 avec 0,2m de câble et jack	●	●	●	●	●	●	
		9332 5680 0000 avec 0,5m de câble et prise	●	●	●	●	●	●	
		9331 8460 0000 avec 3m de câble et prise	●	●	●	●	●	●	
Jack de raccordement USB 3.0 USB 3.0 Type A Module 1/1		9331 8650 2200 avec 0,2m de câble et jack	●	●	●	●	●		
		9331 8460 2200 avec 3m de câble et prise	●	●	●	●	●		
Jack de raccordement USB 3.1 USB 3.1 Type C Convient pour l'alimentation électrique et les données. 5 A / max. 100 watts jusqu'à 10 Gbit / s de données 1/2 module		9332 6370 0000 avec 1 m câble et fiche	●	●	●	●	●	●	53,56 €

Des modifications techniques et des erreurs d'impression sont réservées. | Illustrations similaires.

Description	Illustration	N° de commande et modèle	FlipTop Push /	FrameDock /	FrameDock Hide /	V-Dock /	Dock Square /	Port Push U-Dock /
Passe câble, plastron interchangeable Pour divers câbles, HDMI, RJ45 Patche-câble, Audio, etc Module 1/1		9331 8230 0000 module sans câble	●	●	●	●	●	
Passe câble, plastron interchangeable Pour divers câbles, P.ex. Câble patch, câbles audio, etc. Module 1/1	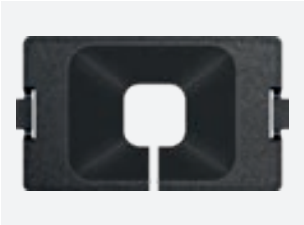	9332 0100 0000 module sans câble			●			●
ModPasse câble, plastron interchangeable, 5 fois pour 5 câbles; 4 passages 10 mm 1 passage 20 mm Module 1/1		933250600000 noir 933250600010 blanc	● ●	● ●	● ●	● ●	● ●	
Appareils d'installation Pour une extension ultérieure avec des modules interchangeable Module 1/1		9331 8300 0000	●	●	●	●	●	
Appareils d'installation Pour une extension ultérieure avec des modules interchangeable Module 1/2	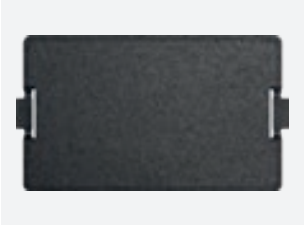	9332 1410 0000						●

Des modifications techniques et des erreurs d'impression sont réservées. | Illustrations similaires.

CAUDALIE

Wing

Solution pour une gestion sûre des câbles

Wing, le gestionnaire de câbles pour toutes les parties mobiles et coulissantes des meubles - horizontalement et verticalement. La solution pour les prises et les systèmes de charge intégrés dans les tiroirs. Le Wing guide par exemple les câbles Les câbles sont placés derrière le tiroir sans prendre de place, sans les plier ni les coincer et assurent une ouverture et une fermeture sans problème. Que ce soit dans les cuisines ou les ateliers, sur des parois arrière en bois ou en métal, la solution encastrable permet des options de montage individuelles, de sorte que les raccordements soient facilement accessibles et installés en toute sécurité dans l'espace de rangement.

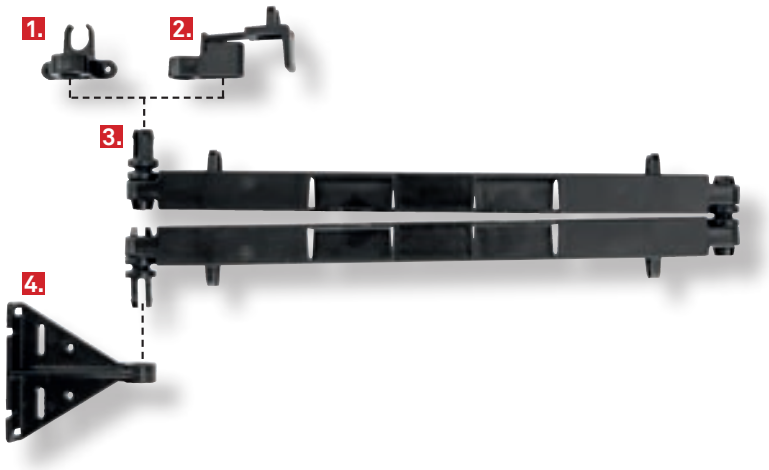

1. Passage de câbles pour panneau arrière en bois à visser
2. Passage de câbles pour panneau arrière métallique à serrer
3. Bras guide-câbles prémonté
4. Équerre de montage

Brevet en cours

L'EVOline Wing est compatible avec les différents systèmes systèmes EVOline, selon vos besoins. vos souhaits et exigences. Les exigences sont les suivantes.

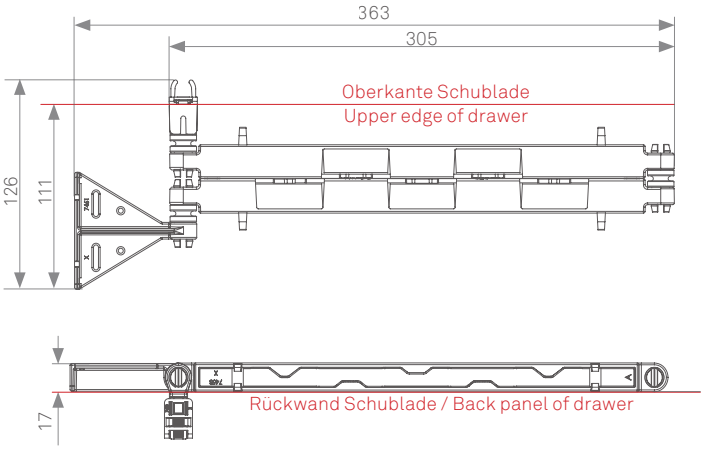

Schubladenseinsatz

Électrification sans problème dans les tiroirs

Grâce au Wing associé au nouvel insert de tiroir, les tiroirs peuvent désormais être soigneusement câblés et électrifiés. La prise One intégrée garantit une surface de travail impeccable et fournit la connexion électrique nécessaire lorsque cela est nécessaire.

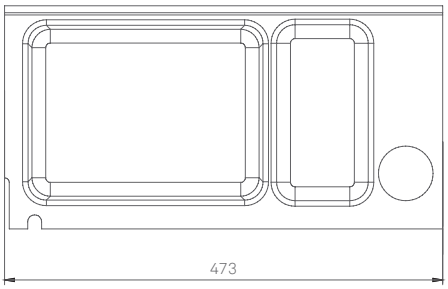

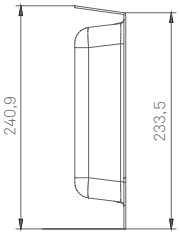

Description	Illustration	Réalisation	N° de commande
Wing Guide-câbles pour l'électrification et la sécurité d'extraction des tiroirs. Convient également pour guider des câbles d'acier flexibles, des fils, etc. Possibilités d'arrêt variables et 2 guides-câbles pour le montage sur des parois arrière en bois ou en métal. Également disponible en kit avec un R-Dock supplémentaire.			1599 0912 7800
Wing Set **avec R-Dock supplémentaire** Boîtier R-Dock en aluminium, anodisé argent. Prise(s) VDE, 0°, 16 A, avec protection contre les contacts accidentels. Chargeur USB 5 V / 2,1 A Entrée du câble dans la partie inférieure du profilé ou à travers l'un des embouts. Câble d'alimentation fixe de 2,5 m avec fiche coudée à contact de protection, livré en vrac.		Version R-Dock : 1x VDE 1x chargeur double AC Version R-Dock: 2x VDE Version R-Dock: 2x VDE 1x chargeur double AC	1598 0001 5400 1598 0001 5500 1598 0001 5600
PowerOrganiser Kit pour l'électrification des tiroirs. Composé de : - One, noir avec prise VDE, câble de 3 m, fiche VDE (livrée en vrac) et support - Insert pour tiroir, anthracite 241x473x56mm - Wing			1592 8003 0300

Des modifications techniques et des erreurs d'impression sont réservées. | Illustrations similaires.

WireLane
Vertèbre passe-câbles
Avec Wirelane, tous les câbles circulent de manière ordonnée. Le canal sous table en plastique peut être vissé, raccordé et est flexible. Les maillons individuels peuvent être connectés ou déconnectés.

Bridge
Goulotte sol antidérapant
L'Bridge apporte de l'ordre dans l'acheminement des câbles. Le rail est robuste, peut être traversé et est tellement plat qu'il ne présente aucun risque de trébucher. Dans leur boîtier robuste en aluminium anodisé, les câbles d'alimentation et de données sont transportés séparément dans deux chambres.

Rail
Goulotte sour table robuste et extensible
Toutes les connexions d'alimentation et de données ne doivent pas nécessairement être accessibles sur la surface de la table. Le rail constitue un moyen robuste dínstaller des prises express simples et multiples ou une station d'accueil en U librement configurable sous la table.

CableSleeve
Gaine/chaussette de câble flexible
Le CableSleeve est une gaine flexible qui peut regrouper et organiser facilement et commodément plusieurs câbles grâce au tissu en polyester durable et à la fermeture éclair intégrée. Grâce à l'aimant de maintien supplémentaire, la chaussette de câble reste en place.

Description	Illustration	Réalisation	N° de commande
Module Bridge arc 90° Avec 4 verrous de fixation			1593 5090 0600
Module Bridge T Avec 6 verrous de fixation			1593 5090 0500
Module Bridge Croix Avec 8 verrous de fixation			1593 5090 0200
Module Bridge adaptateur WireLane Peut aussi être utilisé comme embout de fin			1593 5090 0100
Module Bridge vertical			1593 5090 0400
Bridge raccords 2 pièces			1593 5090 0300

Des modifications techniques et des erreurs d'impression sont réservées. | Illustrations similaires.

Description	Illustration	Réalisation	N° de commande
Bridge Pontage de câble en aluminium vissable avec écran décoratif noir (Vis non incluses)	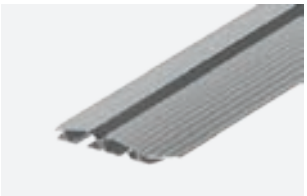	Avec quatre CableClips	
		Longueur 500 mm:	
		Profil argent	1593 5010 5000
		Profil noir	1593 5030 5000
		Longueur 800 mm:	
		Profil argent	1593 5010 8000
		Profil noir	1593 5030 8000
		Longueur 1.200 mm:	
		Profil argent	1593 5011 2000
		Profil noir	1593 5031 2000
		Avec huit CableClips	
		Longueur 1.600 mm:	
		Profil argent	1593 5011 6000
		Profil noir	1593 5031 6000
		Longueur 2.000 mm:	
		Profil argent	1593 5012 0000
		Profil noir	1593 5032 0000
		Longueur spéciale (disponible par pas de 50 mm, longueur max. 2.000 mm)	
		Profil argent	9331 0180 0000
		Profil noir	9332 5310 0000
Bridge Pontage de câble en aluminium Avec bande miroir (collable) Écran décoratif noir	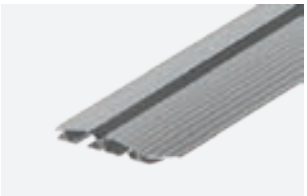	Avec quatre CableClips	
		Longueur 500 mm:	
		Profil argent	1593 5020 5000
		Profil noir	1593 5040 5000
		Longueur 800 mm:	
		Profil argent	1593 5020 8000
		Profil noir	1593 5040 8000
		Longueur 1.200 mm:	
		Profil argent	1593 5021 2000
		Profil noir	1593 5041 2000
		Avec huit CableClips	
		Longueur 1.600 mm:	
		Profil argent	1593 5021 6000
		Profil noir	1593 5041 6000
		Longueur 2.000 mm:	
		Profil argent	1593 5022 0000
		Profil noir	1593 5042 0000
		Longueur spéciale (disponible par pas de 50 mm, longueur max. 2.000 mm)	
		Profil argent	9331 2570 0000
		Profil noir	9332 5320 0000

Des modifications techniques et des erreurs d'impression sont réservées. | Illustrations similaires.

EVOline® Cable Management

Description	Illustration	Réalisation	N° de commande
WireLane Canal sous table en plastique. Les maillons isolés/pièces sont enchaînables les uns les autres, voire séparables Largeur: 80 mm		Longueur : 750 - 1000 mm Plastique noir Plastique gris	 6593 5201 0000 6593 5211 0000
WireLane **soulagement de traction** Plastique vissable noir avec deux pinces de câbles			6593 5290 0100
Adaptateur WireLane Pour connecter le U-Dock ou le Flip TopPush avec le WireLane.			9331 8700 0000
WireLane Fixation Pour fixer le WireLane à la station d'accueil ou au R-Dock.			sur demande
CableSleeve flexible, en tissu de polyester avec fermeture éclair pour la mise en faisceau de câbles longueur: 2 m couleur: noir		Ø 35 mm (extensible au maximum. 50 mm) Ø 20 mm (extensible au maximum. 30 mm)	1599 0912 5500 1599 0912 6700
Aimant de fixation Aimant caoutchouté pour la fixation du conduit de câbles EVOline. avec serre-câble Ø 30 mm			1599 0912 7200
CableNet Filet pour câbles en polyester, à monter sous la table. Avec 6 fixations rondes à visser et serre-câbles à fermeture velcro. 6 vis incluses. Dimensions : env. 69 x 34 cm			6599 0913 3600

Des modifications techniques et des erreurs d'impression sont réservées. | Illustrations similaires.

Description	Illustration	Réalisation	N° de commande
Rail		**Variante d' U-Dock**	
Pour montage sous table Pour U-Dock ou Express Couleur: noir		2 supports en plastique avec 2 profils aluminium	
		Variantes longueurs :	
		Longueur profil 150 mm	1593 5400 0700
		Longueur profil 300 mm	1593 5400 0100
		Longueur profil 500 mm	1593 5400 0200
		3 supports en plastique avec 4 profils aluminium	
		Longueur profil 2 x 300 mm	1593 5400 0500
		Longueur profil 2 x 400 mm	1593 5400 0600
		Variante pour Express	
		2 supports en plastique avec 2 profils aluminium	
		Variantes longueurs :	
		Longueur profil 165 mm (pour 3 fois)	1593 5400 0300
		Longueur profil 215 mm (pour 4 fois)	1593 5400 0400
		Individuel	
		1 Support en plastique pour Express	9331 6230 0000
		1 Support en plastique pour U-Dock	9331 6220 0000
		1 paire de profils en aluminium par 100 mm	9331 6210 0000

Des modifications techniques et des erreurs d'impression sont réservées. | Illustrations similaires.

Description	Illustration	Réalisation	N° de commande
Passage de câble Port Boîtier en aluminium Couleurs argent anodisées Sans modules Alésage d'installation Ø 102 mm		Couvercle à bascule et manchon en plastique laqué couleur argentée	1593 1002 5301
		Couvercle à bascule et manchon en plastique Laqué noir	1593 1003 2601
		Couvercle à bascule en acier inoxydable massif en optique CD et manchon en plastique assorti laqué	1593 1003 2701
Module sortie de câble 1 mise en œuvre de câbles Dimension de montage : 50 x 50 mm		Ø 8 mm Ø 12 mm Ø 17 mm Autres Ø sur demande	9331 3790 0000 9331 0560 0000 9331 1670 0000
Module sortie de câble 2 mises en œuvre de câbles Couleur : noir Dimension de montage : 50 x 50 mm		Ø 8 mm Ø 12 mm Autres Ø sur demande	9331 3800 0000 9331 1930 0000
Module guide câble Support pour trois câbles 2× 8 mm 1× 12 mm Couleur : noir Dimension de montage : 25 × 50 mm		Support pour 3 câbles pour le montage dans le profilé	9331 3600 0000
		Support pour 3 câbles avec 2 trous à visser	1599 0912 8700

Des modifications techniques et des erreurs d'impression sont réservées. | Illustrations similaires.

Description	Illustration	Réalisation	N° de commande
Sortie sol avec Insert fonctionnel Passage câble pour montage dans sols doubles et faux planchers Le couvercle comporte une admission pour l'WireLane. Ouverture d'encastrement : Ø 125 mm		noir gris	1594 9000 0000 1594 9100 0000
Sortie sol avec Insert fonctionnel Prise secteur VDE, noire avec protection contre les contacts, Câble de 3 m et prise powered by GST18 Ouverture d'encastrement : Ø 125 mm Composants isolés disponibles séparément.		Couvercle noir Couvercle gris	1594 9000 0100 1594 9100 0100

Des modifications techniques et des erreurs d'impression sont réservées. | Illustrations similaires.

EVOline®

Dock Befestigungen

Fixation ferme pour tous les profils Dock

Il existe plusieurs système de fixation parfaite pour chaque Dock. Que ce soit en version sur table, sur les bords de table ou sous la table. selon la version, la fixation peut être vissée, serrée ou fixée avec un aimant. Vous trouverez une autre sélection dans notre liste de prix et sur la page d'accueil.

Description	Illustration	Réalisation	N° de commande
Pince pour fixation Bloquée en rotation avec dispositif anti-glissement joint Couleur: noir Convient pour les profils: Dock, U-Dock, V-Dock, R-Dock		Portée 8 – 40 mm Portée 8 – 40 mm, 2× Portée 40 – 75 mm Portée 40 – 75 mm, 2×	1599 0902 1200 1599 0902 0500 1599 0902 1300 1599 0902 1000
Pince pour fixation Bloquée en rotation avec dispositif anti-glissement joint Couleur: blanc Convient pour les profils: Dock, U-Dock, V-Dock, R-Dock		Portée 8 – 40 mm Portée 8 – 40 mm, 2× Portée 40 – 75 mm Portée 40 – 75 mm, 2×	1599 0909 3300 1599 0909 5600 1599 0909 3900 1599 0909 5700
Pince en inox Bloquée en rotation Fixation et sécurité profil par vis hexagonales. Convient pour les profils: Dock, U-Dock, V-Dock, R-Dock		Portée 18 – 25 mm	1599 0909 1500
Equerre en inox pour la fixation à 90° du U-Dock. S'insère facilement dans le profilé. Convient au montage sur ou sous la table. 2 pièces par set	 		9332 6140 0000

Des modifications techniques et des erreurs d'impression sont réservées. | Illustrations similaires.

Description	Illustration	Réalisation	N° de commande
Ensemble de fixation pour montage sous armoire 2 X porte dock et 2 X vis à bois 3,5 × 15mm			1599 0903 8300
Ensemble de fixation pour montage table 2 X porte dock et 2 X vis métalliques avec vis papillonsM4 x 40mm			1599 0903 8200
Pied de fixation Pied de fixation pour docks consistant en: Étui en inox, vis, écrous, joint en caoutchouc, rondelles plates. Convient pour les profils: Dock, U-Dock, V-Dock, R-Dock		Matériel: Inox pour plaques de travail jusqu'à 50mm d'épaisseur	1599 0906 0700
Profil courbé Pour fixation du V-Dock.		Longueur: 100mm Longueur: 60 mm	1599 0908 4400 1599 0909 6400
Colliers de fixation 2 pièces, noir, pour fixer le Dock Square. Pour un effet de serrage optimal, les pinces sont simplement enfoncées complètement dans la base.		avec vis moletées Plage de serrage: 12-28 mm avec six pans creux Plage de serrage: 17-28 mm	1599 0912 0200 1599 0912 0400
Fixation magnétique Convient pour U-Dock et V-Dock. À insérer dans la rainure de fixation sur la face inférieure du profilé. Dimensions des aimants: 43 x 32mm			1599 0913 1100

Des modifications techniques et des erreurs d'impression sont réservées. | Illustrations similaires.

Description	Illustration	Réalisation	N° de commande
QuickLock Pro avec 2 supports de fixation Convient pour les épaisseurs de table de 18 à 32mm. Fixation du dock avec conduite de câble masqué. Montage sans outils et démontage sur la table. Dispositif de protection disponible sur la fixation. Convient pour les profils: Dock & R-Dock		Longueur: 100mm sans support pour enfichage du WireLane	1599 0910 8500
		Longueur: 150 mm avec support pour enfichage du WireLane	1599 0910 8300
		Longueur: 200 mm avec support pour enfichage du WireLane	1599 0910 8400
		Monté sur le produit	
		Profil: Longueur minimale 100mm unité de prix 100mm	9331 6700 0000
		Élément de fixation:	9332 0300 0000
		Élément WireLane utilisable à partir d'une longueur de profil de 150mm	9331 6720 0000
Adhésif double face pour Dock Square 2× Adhésif double face pour Dock Square. Amovible sans laisser de résidus			9332 1050 0000
Joint plat EVOline Pour la manchette du port EVOline			1599 0903 9100

Des modifications techniques et des erreurs d'impression sont réservées. | Illustrations similaires.

Description	Illustration	Réalisation	N° de commande
Sécurité ordinateur portable EVOline Œillets de fixation stables pour protections contre le vol Comme cadenas Kensington		Moulage sous pression, couleur argent Longueur : 41 mm Largeur : 9 mm Hauteur : 22 mm	9331 3140 0000
Sécurité ordinateur portable EVOline Dragonne de fixation stable pour protections contre le vol Comme cadenas Kensington		Couleur argent	9331 6030 0000
Scie-cloche EVOline **Avec foreuse centrale.** Pour le montage parfait.	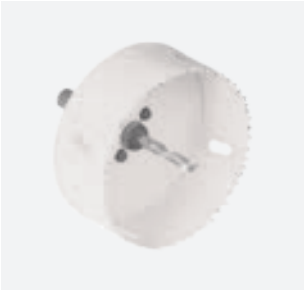	Alésage d'installation Ø 102 mm (pour Port)	1599 0901 7000
		Alésage d'installation Ø 83 mm (pour Square80)	1599 0910 1000
		Alésage d'installation Ø 54 mm (pour One)	1599 0911 3900
Outil de déverrouillage pour modules interchangeables			6599 0911 1300

Des modifications techniques et des erreurs d'impression sont réservées. | Illustrations similaires.

Description	Illustration	Réalisation	N° de commande	
Affichage du modèle Entièrement fonctionnel; équipé de Backflip, Circle80 avec Circle80 DisQ, Circle80 Access, FlipTop Push S, FrameDock avec FrameDock Hide, One, Square80, Bloc d'alimentation et connecteur d'installation avec eurocoupleur; sans câble de raccordement; avec sac de transport en toile robuste bâche de camion, y compris bandoulière;		Prises internationales Sac en vrac, sans affichage Insert en feutre pour sac de transport de petits présentoirs ou produits	7599 0911 6100 7599 0911 6900 7599 0911 8100	
Affichage du modèle One Exemple d'affichage pour la démonstration de l'installation. Avec 3 prises One: montées, affleurantes, avec couvercle.		VDE UK B/F CH 10 A	7599 0911 6300 7599 0911 6400 7599 0911 6500 7599 0911 6600	
Affichage du modèle OneDisQ			7599 0913 3700	45,00 €*
Affichage du modèle One Montage en rembourrage Patron pour la démonstration de montage du One dans un meuble rembourré.		Rembourrage plat Rembourrage haut	7599 0911 7900 7599 0911 8000	

Des modifications techniques et des erreurs d'impression sont réservées. | Illustrations similaires.

Description	Illustration	Réalisation	N° de commande
Affichage du modèle Backflip Exemple d'affichage pour la démonstration en saillie et encastrée du backflip et du câblage de la fiche à l'arrière. Peut être installé, s'insère dans un insert en feutre et un sac d'échantillons.		VDE	7599 0912 2400
		B/F	7599 0912 2500
		CH-10 A	7599 0912 2600
		UK	7599 0912 2700
Dossier d'échantillons de surfaces Échantillons de surfaces pour Profile, Backflip et FlipTop Push.			1599 0913 3800

Des modifications techniques et des erreurs d'impression sont réservées. | Illustrations similaires.

EVOline®

Schulte - Elektrotechnik GmbH & Co. KG

Jüngerstraße 21
D-58515 Lüdenscheid

Telefon +49 23 51 / 94 81-0
Telefax +49 23 51 / 4 26 58

E-Mail info@schulte.com

www.evoline.com

Publié: 05/2025
Sous réserve de modifications techniques et d'erreurs d'impression/Images similaires.