EVOline® FrameDock

schulte
elektrotechnik

EVOline® FrameDock

EVOline FrameDock

Regleta compacta de mesa

El FrameDock es una elegante solución encastrada con un diseño atemporal que lo hace perfecto para cualquier entorno de trabajo que necesite electricidad. El FrameDock se puede montar prácticamente en cualquier sitio gracias a su mínima profundidad de instalación y a su sencillo montaje.

Acabados disponibles

Plateado / negro

Negro

Blanco

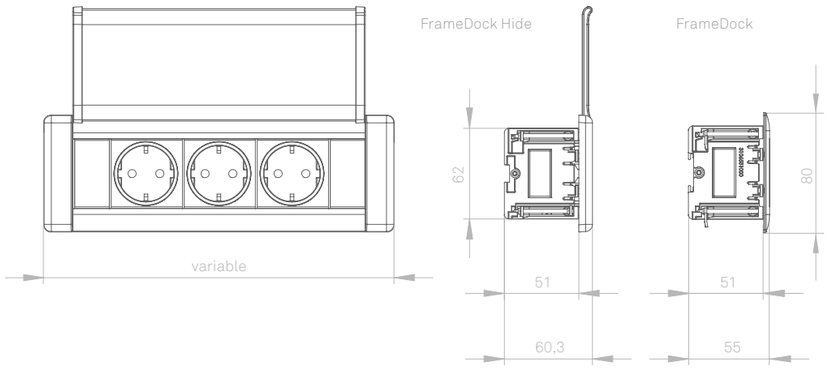

EVOline®

Schulte - Elektrotechnik GmbH & Co. KG

Jüngerstraße 21
D-58515 Lüdenscheid

Telefon | *phone* +49 23 51 / 94 81-0
Telefax | *fax* +49 23 51 / 4 26 58

E-Mail | *mail* info@schulte.com

www.evoline.com

Estado: 01/2023
Sujeto a cambios técnicos y errores de impresión. | ilustraciones similares.